HODAKA
Saving energy

総合カタログ
Vol.15

Measuring Instruments

燃焼排ガス分析計
マノメータ
ガス検知器
ボイラ用メンテナンス品

ホダカ株式会社

INDEX

機種別性能比較表 ▶P3－4

ホダカシステム のご案内 ▶P5－6

燃焼排ガス分析計

HT-1200N/1200NT

O_2 ℃

▶P7－10

HT-1210N/1210NT

CO ℃

▶P11－14

HT-1300Z

O_2 CO NO(x) NO_2 SO_2 ℃ hPa

▶P15－20

HT-2700N

O_2 CO NO(x) NO_2 SO_2 CO_2 ℃ hPa

▶P21－26

HT-2900

O_2 CO NO(x) NO_2 SO_2 HC CO_2 ℃ hPa

▶P27－32

ガス分析計

HT-2700N バイオガスモデル

O_2 CO_2 CH_4 H_2S ℃ hPa

▶P33－36

デジタルマノメータ

デジタルマノメータ
HT-1700

▶P37－38

デジタルマノメータ
HT-1500N シリーズ

▶P39－40

圧力切替器
HT-1100

▶P40

ガス検知器
HT-4300

▶P41

スス濃度計
スモークテスタ
HT-1850

▶P42

ボイラ掃除剤
スートクリーン
HT-4200

▶P42

燃焼排ガス分析計

型式		HT-1200N	HT-1200NT	HT-1210N	HT-1210NT
掲載ページ		▶P7ー10	▶P7ー10	▶P11ー14	▶P11ー14
計測項目	O_2	●	●		
	CO（H_2補償付き）			●	●
	高濃度CO				
	NO				
	低濃度NO				
	NO_2				
	SO_2				
	H_2S				
	H_2				
	CO_2（赤外線センサ）				
	HC・CO・CO_2 赤外線センサユニット				
	CO_2・HC（CH_4） 赤外線センサユニット				
	周囲温度	○	○	○	○
	ドラフト・圧力（差圧）				
	排ガス温度（0～650℃）	○	●	○	●
	排ガス温度（0～1100℃）	○	○	○	○
機能・演算項目		CO_2・空気比	CO_2・空気比・ 燃焼効率・排ガス損失 露点温度	COピーク値・平均値	COピーク値・平均値
その他	データロガ（本体内蔵）	100 データ	100 データ	100 データ	100 データ
	COパージポンプ				
	インターバル計測				
	プリンタ	○	○	○	○
	パソコンソフト	○	○	○	○
	Bluetooth				
	SDカード				
	本体外形寸法	80×150×35mm	80×150×35mm	80×150×35mm	80×150×35mm
	本体重量	約 350g	約 350g	約 330g	約 330g
定価		96,000円 （税込 105,600 円）	108,000円 （税込 118,800 円）	128,000円 （税込 140,800 円）	139,000円 （税込 152,900 円）

●：標準搭載　○：オプション

機種別性能比較表




HT-1300Z typeS	HT-1300Z typeA	HT-1300Z typeB	HT-1300Z typeC	HT-1300Z typeD	HT-1300Z typeE	HT-2700N	HT-2900	HT-2700N バイオガスモデル
▶P15－20	▶P15－20	▶P15－20	▶P15－20	▶P15－20	▶P15－20	▶P21－26	▶P27－32	▶P33－36
●	●	●	●	●	●	●	●	●
●	●	●		●		○	○	
			●			○		
	●			●	●	○	○	
		●				○	○	
				●	●	○	○	
					●	○	○	
								●
								○
						○	○	
							○	
								●
○	○	○	○	○	○	○	○	○
○	○	○	○	○	○	●	●	●
●	●	●	●	●	●	●	●	○
○	○	○	○	○	○	○	○	○
CO_2・空気比・燃焼効率・排ガス損失露点温度・O_2換算値	CO_2・NOx・空気比・燃焼効率・排ガス損失露点温度・O_2換算	CO_2・NOx・空気比・燃焼効率・排ガス損失露点温度・O_2換算	CO_2・空気比・燃焼効率・排ガス損失露点温度・O_2換算値	CO_2・NOx・空気比・燃焼効率・排ガス損失露点温度・O_2換算	CO_2・NOx・空気比・燃焼効率・排ガス損失露点温度・O_2換算	CO_2・NOx・空気比・燃焼効率・排ガス損失露点温度・O_2換算	CO_2・NOx・空気比・燃焼効率・排ガス損失露点温度・O_2換算	空気比
100 データ	100 データ	100 データ	100 データ	100 データ	100 データ	16,000 データ	16,000 データ	16,000 データ
○	●	●		●		○	○	
							○	
○	○	○	○	○	○	○	●	○
○	○	○	○	○	○			
○	○	○	○	○	○			
						●	●	●
80×210×60mm	80×210×60mm	80×210×60mm	80×210×60mm	80×210×60mm	80×210×60mm	112×244×54mm	470×314×235mm	112×244×54mm
約 620g	約 680g	約 680g	約 650g	約 700g	約 700g	約 880g	約 7.4kg	約 880g
231,000円（税込 254,100 円）	349,000円（税込 383,900 円）	349,000円（税込 383,900 円）	331,000円（税込 364,100 円）	512,000円（税込 563,200 円）	562,000円（税込 618,200 円）	708,000円～（税込 778,800 円～）	1,371,000円～（税込 1,508,100 円～）	1,454,000円（税込 1,599,400 円）

RENTAL
ホダカシステム

ホダカのレンタルシステムのご案内

今、圧倒的にレンタルにする方が増えています!!

レンタル対象機種

HT-1200NT　O_2　℃

HT-1210NT　CO　℃

HT-1300N　O_2　CO　℃

HT-1300Z

type A	O_2	CO	NO(x)	℃	
type B	O_2	CO	低NO(x)	℃	

HT-1300Z

type C	O_2	高CO	℃	hPa		
type D	O_2	CO	NO(x)	NO_2	℃	hPa
type E	O_2	NO(x)	NO_2	SO_2	℃	hPa

HT-2700　O_2　CO　高CO　NO(x)　NO_2　SO_2　CO_2　℃　hPa

HT-2900　O_2　CO　NO(x)　NO_2　SO_2　CO_2　$CO \cdot CO_2 \cdot HC(CH_4)$　$CO \cdot CO_2 \cdot HC(C_3H_8)$　℃　hPa

Questions	Answers
計測器が必要です。 でも一度に支払うには高額で…	**レンタル**なら、 毎月の経費で処理できます。 固定資産になりませんので、全額経費処理ができ、 事務処理もラクラクです。 1日約120円で使用することができます （HT-1200NT　1年契約の場合）。
修理期間中、 手元に計測器がなくて困ります。	**レンタル**なら、 故障した場合でも、代品をすぐに使用できます。 修理期間を待たずに、 すぐに代品でレンタル継続できます。 ※通常の使用方法以外の故意又は過失による故障の修理は有償となります。
メンテナンス費用が 負担になっています。	**レンタル**なら、 メンテナンス費用はかかりません。 校正、センサ交換などのメンテナンス費用は レンタル料に含んでいますので、予想外の出費を防げます。
毎年の校正、行った方が 良いのは分かっていますが、 費用がかさみます。	**レンタル**なら、 1年毎の校正費用も含んでいます。 1年以上継続レンタルする時は、1年毎に校正済の機器と 入れ替えいたします。

ご利用の流れ

（例：1年契約の場合）

6/2　6/3　6/4　6/5　翌年 6/4

- お申込
- 注文書・請求書の取り交し
- お振込
- 発送
- レンタル開始
  発送の3日後よりレンタル開始とさせていただきます。到着時には必ず付属品の確認、本体の作動確認をお願いします。
- レンタル期間中
  修理が必要になったときはご連絡ください。折り返し別のレンタル機をお届けすることができます。
- レンタル満了
  レンタル機をご返却ください。更新の場合は入替機を送付させていただきます。

レンタルのお申込はホームページでどうぞ ▶ https://www.hodaka-inc.co.jp

ホダカシステム　検索

燃焼排ガス分析計

HT-1200N/1200NT

O_2	℃
0 ～ 20.9 vol%	0 ～ 650℃

1200N は O_2、1200NT は O_2・温度を計測

CO_2 濃度等を演算にて表示

燃料データが選択可能で、そのデータを基に計測した
O_2 濃度から排ガス中の CO_2 が演算されます。

空気比を手軽に計測可能

O_2 アラーム機能付

O_2 アラーム値を自由に設定可能で、
設定値以下になるとアラーム音が鳴ります。

データロガ内蔵

本体に 100 データまでの保存が可能です。

オプション

赤外線プリンタ HT-1610		ロール紙 1 個付 単 3 電池 4 個付
プリンタ用 ロール紙 HT-1636		5 ロール入り
アタッシュケース HT-1315		アルミ製 外形寸法 350×460×155mm 2.9kg
パソコン用 計測ソフト Online View HT-2084	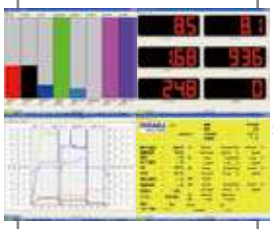	RS232 通信ケーブル付 USB 変換ケーブル付 推奨 OS：Windows 7/8.1/10
海外用 AC アダプタ HT-1318		AC100 ～ 240V 用
プローブハンドル HT-7201AS		サンプリングホース長 1800mm ドレンポット付
プローブチューブ HT-7230		L=300mm φ6mm 排ガス温度 0 ～ 650℃
プローブチューブ HT-7235		L=500mm φ6mm 排ガス温度 0 ～ 650℃
プローブチューブ HT-7232		L=750mm φ6mm 排ガス温度 0 ～ 650℃
プローブチューブ HT-7233		L=750mm φ8mm 排ガス温度 0 ～ 1100℃

仕様

計測項目

O_2 酸素濃度	計測範囲	0 ～ 20.9vol%
	精度	±0.2vol%
	分解能	0.1vol%
	応答時間	10 秒以内
温度 G（K 熱電対）	計測範囲	0 ～ 650℃
		0 ～ 1100℃（プローブチューブによる）
	精度	±1℃または計測値の ±1%（0 ～ 650℃）＊1
		計測値の ±2%　（650.1 ～ 1100℃）
	分解能	0.1℃（0 ～ 999.9℃）　1℃（1000 ～ 1100℃）
温度 A（Pt2000Ω）＊2	計測範囲	0 ～ 100℃
	精度	±1℃
	分解能	0.1℃

演算項目＊3

CO_2	0 ～ CO_2Max（O_2 からの演算）
燃焼空気比	1.0 ～ 50.0
排ガス損失	0 ～ 100%（K 熱電対、Pt2000Ω使用時のみ）
燃焼効率	0 ～ 100%（K 熱電対、Pt2000Ω使用時のみ）

燃料

13A、6C、LPG、灯油、軽油、A 重油、C 重油、ペレット

＊その他の燃料については、お問い合わせください。

センサ

O_2	ガルバニ電池
温度 G	K 熱電対
温度 A	白金測温抵抗体　　Pt2000Ω

本体

許容周囲温度	作動時：0℃ ～ ＋45℃　　保管時：－20℃ ～ ＋60℃
ディスプレイ	ドットマトリックス　4 行表示（4 項目同時表示）
外形寸法	（W×H×D）80×150×35 mm
重量	約 350g
電源	AC アダプタ（AC100V 50/60Hz DC12V 100mA） 内蔵ニッカド充電電池（最大で連続約 8 時間作動）

標準装備 ※標準プローブはどちらかひとつ

本体に内蔵	ポンプ、パソコン用インターフェース（RS232） データロガ（100 データまで保存可能）、赤外線プリンタ用インターフェース
付属品	ACアダプタ、サンプリングプローブ、キャリングケース、ソフトケース、スターフィルター

部品名	部品コード	仕様、その他
サンプリングプローブ/HT-1200N	HT-1029	L=180mm φ5mm / ドレンポット付　温度なし
サンプリングプローブ（排ガス温度センサ付）/HT-1200NT	HT-1007	L=180mm φ5mm / ドレンポット付　排ガス温度0～650℃

オプション

排ガス用プローブ			
ロングプローブ		HT-1235DS	L=690mm φ6mm / ドレンポット付　温度なし
L 型プローブ		HT-1238DS	L=120mm φ5mm / ドレンポット付　温度なし
L 型プローブ		HT-1006LS	L=120mm φ5mm / ドレンポット付　排ガス温度0～650℃
プローブハンドル			
プローブハンドル		HT-7201AS	ホース / ドレンポット付
プローブチューブ（プローブハンドル HT-7201AS 用）			
プローブチューブ （排ガス温度センサ付）		HT-7230	L=300mm φ6mm 排ガス温度 0 ～ 650℃
		HT-7235	L=500mm φ6mm 排ガス温度 0 ～ 650℃
		HT-7232	L=750mm φ6mm 排ガス温度 0 ～ 650℃
		HT-7233	L=750mm φ8mm 排ガス温度 0 ～ 1100℃
温度用プローブ	K 熱電対	HT-1252a	φ1.5×130L、0～950℃、 気体 / 液体温度
		HT-1253a	φ3×130L、0～400℃、 気体 / 液体 / 食品用、先尖型
		HT-1254a	130L、0～400℃、 表面 / 亀裂 / 気体 / 液体温度、パドル型
		HT-1255a	φ4×130L、0～650℃、 表面 / 気体 / 液体温度
		HT-1256a	0～450℃、表面温度　磁石付
		HT-1257a	0～180℃、パイプ / プレート温度　クランプ型
空気温度プローブ	Pt2000Ω	HT-1382	0～100℃、気体温度用
海外用 AC アダプタ		HT-1318	AC100～240V
アタッシュケース		HT-1315	アルミ製　寸法：350×460×155　重量：2.9Kg
計測ソフト（RS232 通信ケーブル・ USB 変換ケーブル付）		HT-2084	Online View（推奨 OS：Windows 7/8.1/10）
赤外線プリンタ		HT-1610	ロール紙 ×1　単 3 乾電池 4 個付き
プリンタ用ロール紙		HT-1636	5 ロール

＊1：精度はどちらか値の大きい方が適用されます。
＊2：オプションの周囲温度センサ使用時の仕様となります。
＊3：地域により燃料データが異なる場合がありますので、演算により算出されるデータに誤差が生じる場合があります。
＊精度につきましては標準ガスを基準としております。

本仕様は改良のため、予告無く変更することがあります。

HT-1200N
標準セット

・本体
・サンプリングプローブ HT-1229DS
・AC アダプタ　・専用キャリングケース
・ソフトケース　・スターフィルター
・試験成績書　・取扱説明書

定価：96,000円（税込 105,600円）

HT-1200NT
標準セット

・本体
・サンプリングプローブ HT-1007
・AC アダプタ　・専用キャリングケース
・ソフトケース　・スターフィルター
・試験成績書　・取扱説明書

定価：108,000円（税込 118,800円）

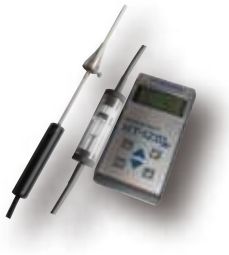

燃焼排ガス分析計

HT-1200N/1200NT

外形図

HT-1200N

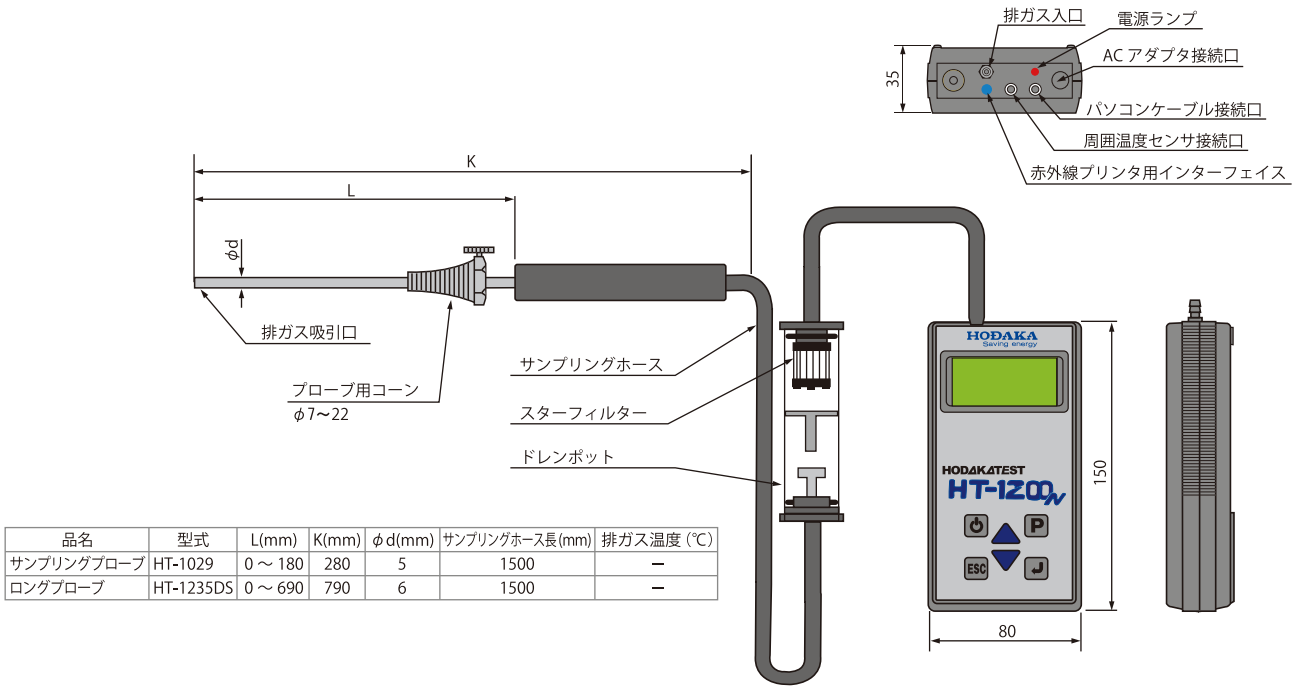

品名	型式	L(mm)	K(mm)	φd(mm)	サンプリングホース長(mm)	排ガス温度（℃）
サンプリングプローブ	HT-1029	0 ～ 180	280	5	1500	ー
ロングプローブ	HT-1235DS	0 ～ 690	790	6	1500	ー

HT-1200NT

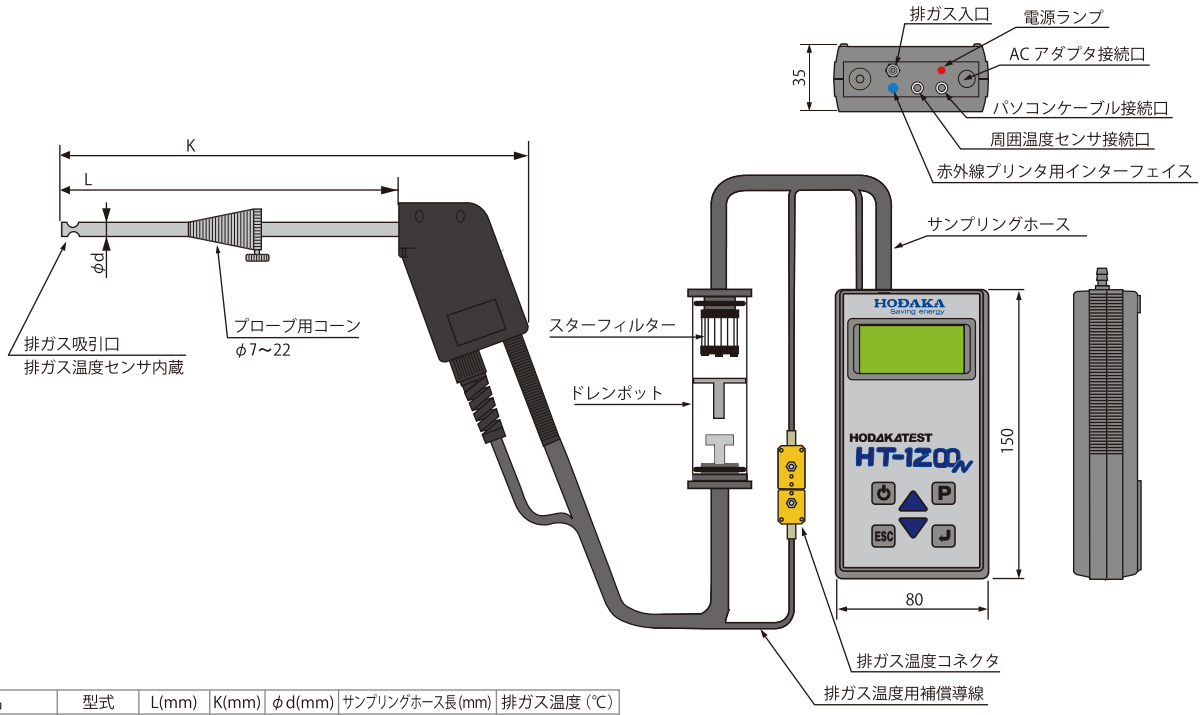

品名	型式	L(mm)	K(mm)	φd(mm)	サンプリングホース長(mm)	排ガス温度（℃）
サンプリングプローブ	HT-1007	0 ～ 180	290	5	1800	0 ～ 650

燃焼排ガス分析計

HT-1210N/1210NT

CO	℃
H2補償付	
0 ～ 10000ppm	0 ～ 650℃

1210N は CO、
1210NT は CO・温度を計測

H_2補償付COセンサを標準搭載

CO計測の際のH_2による干渉をなくし、
より正確なCO計測が可能となっております。

COピーク値・平均値・アラーム機能

COピーク値、平均値は自由設定で自動計算されます。
アラームは 3 段階でブザーと液晶表示でお知らせします。

データロガ内蔵

本体に 100 データまでの保存が可能です。

オプション

赤外線プリンタ HT-1610		ロール紙 1 個付 単 3 電池 4 個付
プリンタ用 ロール紙 HT-1636		5 ロール入り
アタッシュケース HT-1315		アルミ製 外形寸法 350×460×155mm 2.9kg
パソコン用 計測ソフト Online View HT-2084	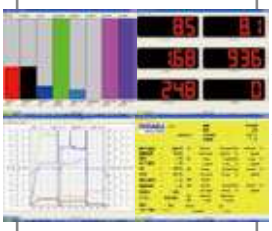	RS232 通信ケーブル付 USB 変換ケーブル付 推奨 OS：Windows 7/8.1/10
海外用 AC アダプタ HT-1318		AC100 ～ 240V 用
プローブハンドル HT-7201AS		サンプリングホース長 1800mm ドレンポット付
プローブチューブ HT-7230		L=300mm φ6mm 排ガス温度 0 ～ 650℃
プローブチューブ HT-7235		L=500mm φ6mm 排ガス温度 0 ～ 650℃
プローブチューブ HT-7232		L=750mm φ6mm 排ガス温度 0 ～ 650℃
プローブチューブ HT-7233		L=750mm φ8mm 排ガス温度 0 ～ 1100℃
吸引フード HT-1376		給湯機器、ストーブ用 φ5mm

仕様

計測項目

CO（H_2 補償付）＊1 一酸化炭素濃度	計測範囲	0 ～ 10000ppm（0.000 ～ 1.000%）
	精度	計測値 =0 ～ 200ppm：±10ppm 計測値 =200ppm ～：計測値の ±5%
	分解能	1ppm（0.001%）
	応答時間	30 秒以内
温度 G（K 熱電対）	計測範囲	0 ～ 650℃ 0 ～ 1100℃（プローブチューブによる）
	精度	±1℃または計測値の ±1%（0 ～ 650℃）＊2 計測値の ±2%　（650.1 ～ 1100℃）
	分解能	0.1℃（0 ～ 999.9℃）　1℃（1000 ～ 1100℃）
温度 A（Pt2000Ω）＊3	計測範囲	0 ～ 100℃
	精度	±1℃
	分解能	0.1℃

センサ

CO（H_2 補償付）	定電位電解式
温度 G	K 熱電対
温度 A	白金測温抵抗体　Pt2000Ω

本体

許容周囲温度	作動時：0℃ ～ +45℃　　保管時：−20℃ ～ +60℃
ディスプレイ	ドットマトリックス　4 行表示（4 項目同時表示）
外形寸法	（W×H×D）80×150×35 mm
重量	約 330g
電源	AC アダプタ（AC100V 50/60Hz DC12V 100mA） 内蔵ニッカド充電電池（最大で連続約 8 時間作動）

標準装備 ※標準プローブはどちらかひとつ

本体に内蔵	ポンプ、パソコン用インターフェース（RS232） データロガ（100 データまで保存可能）、赤外線プリンタ用インターフェース		
付属品	ACアダプタ、サンプリングプローブ、キャリングケース、ソフトケース、スターフィルター		
部品名		部品コード	仕様、その他
サンプリングプローブ/HT-1210N		HT-1029	L=180mm φ5mm / ドレンポット付　温度なし
サンプリングプローブ（排ガス温度センサ付）/HT-1210NT		HT-1007	L=180mm φ5mm / ドレンポット付　排ガス温度 0 ～ 650℃

オプション

排ガス用プローブ			
ロングプローブ		HT-1235DS	L=690mm φ6mm / ドレンポット付　温度なし
L 型プローブ		HT-1238DS	L=120mm φ5mm / ドレンポット付　温度なし
L 型プローブ		HT-1006LS	L=120mm φ5mm / ドレンポット付　排ガス温度 0 ～ 650℃
プローブハンドル			
プローブハンドル		HT-7201AS	ホース / ドレンポット付
プローブチューブ（プローブハンドル HT-7201AS 用）			
プローブチューブ（排ガス温度センサ付）		HT-7230	L=300mm φ6mm 排ガス温度 0 ～ 650℃
		HT-7235	L=500mm φ6mm 排ガス温度 0 ～ 650℃
		HT-7232	L=750mm φ6mm 排ガス温度 0 ～ 650℃
		HT-7233	L=750mm φ8mm 排ガス温度 0 ～ 1100℃
温度用プローブ	K 熱電対	HT-1252a	φ1.5×130L、0～950℃、 気体 / 液体温度
		HT-1253a	φ3×130L、0～400℃、 気体 / 液体 / 食品用、先尖型
		HT-1254a	130L、0～400℃、 表面 / 亀裂 / 気体 / 液体温度、パドル型
		HT-1255a	φ4×130L、0～650℃、 表面 / 気体 / 液体温度
		HT-1256a	0～450℃、表面温度　磁石付
		HT-1257a	0～180℃、パイプ / プレート温度　クランプ型
空気温度プローブ	Pt2000Ω	HT-1382	0～100℃、気体温度用
海外用 AC アダプタ		HT-1318	AC100～240V
アタッシュケース		HT-1315	アルミ製　寸法：350×460×155　重量：2.9Kg
計測ソフト（RS232 通信ケーブル・USB 変換ケーブル付）		HT-2084	Online View（推奨 OS：Windows 7/8.1/10）
赤外線プリンタ		HT-1610	ロール紙 ×1　単 3 乾電池 4 個付き
プリンタ用ロール紙		HT-1636	5 ロール
吸引フード		HT-1376	給湯機器、ストーブ用　φ5mm

＊1：H_2 成分の入ったガスを計測する場合に誤差が生じないようにする機能。
＊2：精度はどちらか値の大きい方が適用されます。
＊3：オプションの周囲温度センサ使用時の仕様となります。
＊精度につきましては標準ガスを基準としております。

本仕様は改良のため、予告無く変更することがあります。

HT-1210N
標準セット

・本体
・サンプリングプローブ HT-1229DS
・AC アダプタ　・専用キャリングケース
・ソフトケース　・スターフィルター
・試験成績書　・取扱説明書

定価：128,000円（税込 140,800円）

HT-1210NT
標準セット

・本体
・サンプリングプローブ HT-1007
・AC アダプタ　・専用キャリングケース
・ソフトケース　・スターフィルター
・試験成績書　・取扱説明書

定価：139,000円（税込 152,900円）

燃焼排ガス分析計

HT-1210N/1210NT

外形図

HT-1210N

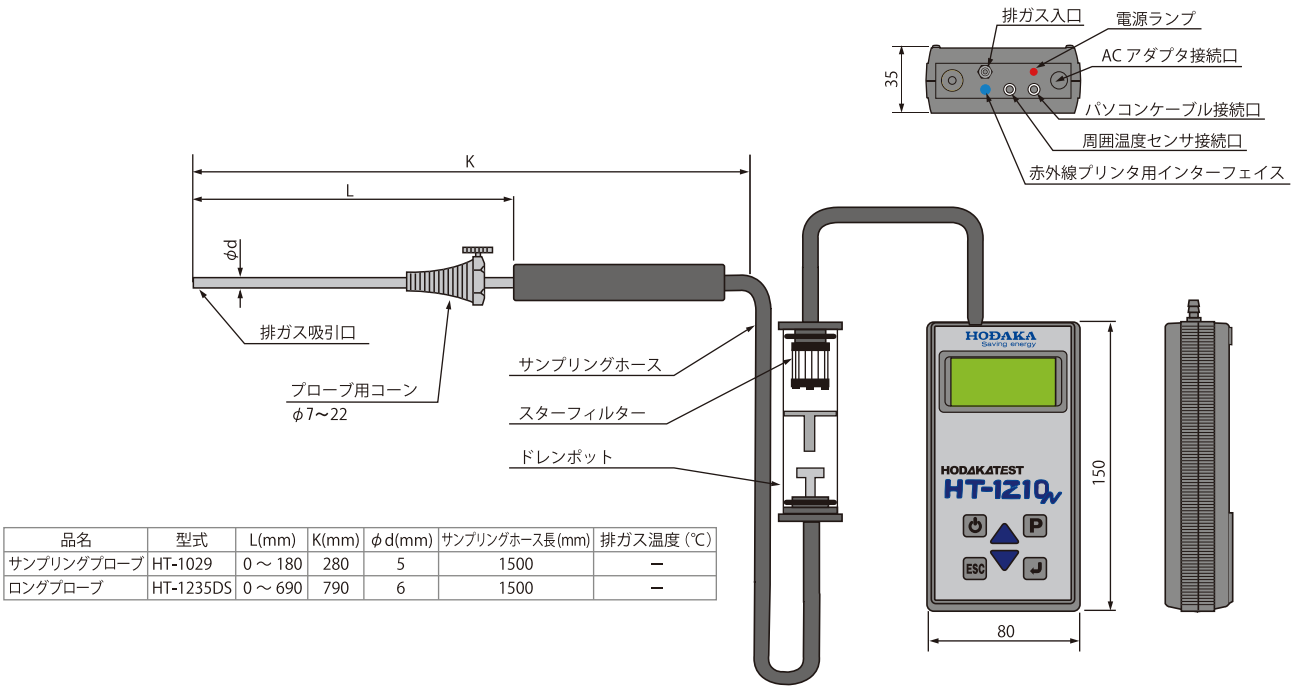

品名	型式	L(mm)	K(mm)	φd(mm)	サンプリングホース長(mm)	排ガス温度（℃）
サンプリングプローブ	HT-1029	0～180	280	5	1500	ー
ロングプローブ	HT-1235DS	0～690	790	6	1500	ー

HT-1210NT

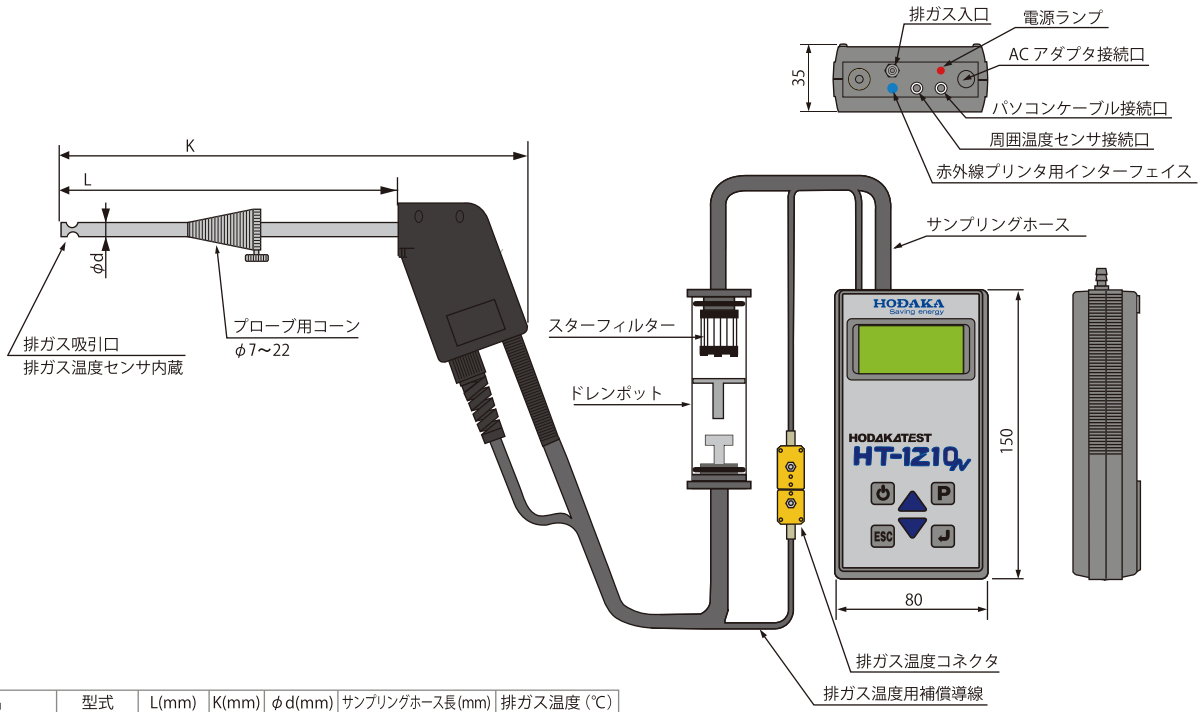

品名	型式	L(mm)	K(mm)	φd(mm)	サンプリングホース長(mm)	排ガス温度（℃）
サンプリングプローブ	HT-1007	0～180	290	5	1800	0～650

燃焼排ガス分析計

HT-1300Z

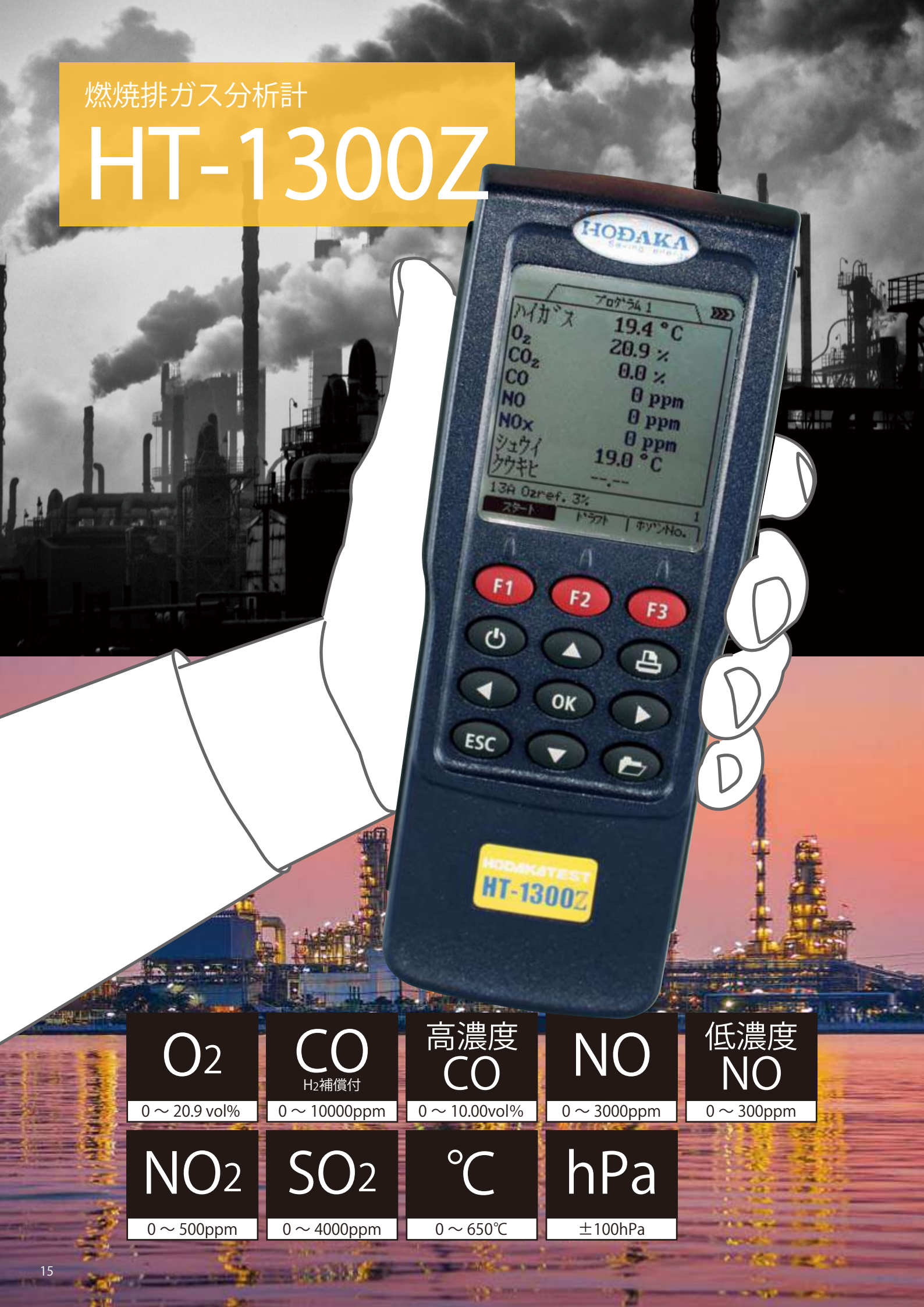

O_2	CO H_2補償付	高濃度 CO	NO	低濃度 NO
0 ～ 20.9 vol%	0 ～ 10000ppm	0 ～ 10.00vol%	0 ～ 3000ppm	0 ～ 300ppm

NO_2	SO_2	℃	hPa
0 ～ 500ppm	0 ～ 4000ppm	0 ～ 650℃	±100hPa

センサを選択して最大4項目まで計測できる多分析計

お客様の仕様に合わせて、最大4項目までのセンサを搭載可能となっており、
様々な用途での排ガス計測が可能です。

超軽量・コンパクト

約 700g の超軽量となっており、サイズも 80×210×60mmとコンパクトで
持ち運びが楽な使いやすいハンディタイプの設計です。

圧力計測

オプションの圧力センサユニットを搭載することで、ドラフト圧力及び差圧の計測が可能となります。

見やすいディスプレイ

バックライト付で 4 項目 / 8 項目の切替表示ができます。

大きな操作ボタン

手袋をしていても押しやすい、ユーザーフレンドリーな設計です。

CO パージポンプを標準搭載

CO濃度が上昇した場合に、計測を継続させながら COセンサ保護を行うパージポンプを内蔵しています。
※HT-1300Z typeA・typeB・typeD のみ

豊富なオプション

様々な場面に合わせてカスタマイズができます。

センサ搭載例

O_2	CO H_2補償付	高濃度 CO	NO	低濃度 NO	NO_2	SO_2
0 ～ 20.9 vol%	0 ～ 10000ppm	0 ～ 10.00vol%	0 ～ 3000ppm	0 ～ 300ppm	0 ～ 500ppm	0 ～ 4000ppm
HT-1840	HT-1841	HT-1842	HT-1843	HT-1844	HT-1845	HT-1846

typeS	typeA	typeB	typeC	typeD	typeE
O_2	O_2	O_2	O_2	O_2	O_2
CO H_2補償付	CO H_2補償付	CO H_2補償付	高濃度 CO	CO H_2補償付	NO
サンプリング プローブ	NO	低濃度 NO	サンプリング プローブ	NO	NO_2
	サンプリング プローブ	サンプリング プローブ		NO_2	SO_2
	CO パージポンプ	CO パージポンプ		サンプリング プローブ	サンプリング プローブ
				CO パージポンプ	
定価：231,000円 （税込 245,100円）	定価：349,000円 （税込 383,900円）	定価：349,000円 （税込 383,900円）	定価：331,000円 （税込 364,100円）	定価：512,000円 （税込 563,200円）	定価：562,000円 （税込 618,200円）

HT-1300Z
- 本体
- サンプリングプローブ
- AC アダプタ
- ストラップ
- ソフトケース
- スターフィルター
- 試験成績書
- 取扱説明書

燃焼排ガス分析計

HT-1300Z

オプション

赤外線プリンタ HT-1610		ロール紙 1個付 単3電池 4個付
プリンタ用ロール紙 HT-1636		5ロール入り
周囲温度センサ HT-2305		0～100℃ 気体温度用
ダストフィルター HT-1873		追加用フィルター
落ちないんです HT-7026		落下防止用 補助マグネット
ABS樹脂ケース HT-2315		外形寸法 500×420×125mm 2.3kg
パソコン用計測ソフト Online View HT-2084	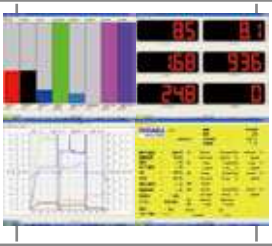	RS232通信ケーブル付 USB変換ケーブル付 推奨OS：Windows 7/8.1/10
COパージポンプ HT-2321	本体内蔵	COセンサ保護
圧力センサユニット HT-2303	本体内蔵	圧力、差圧、ドラフト計測
ドラフトプローブ HT-1050		L=180mm φ5mm ホース長3000mm
プローブハンドル HT-7201SS HT-7202SS		サンプリングホース長 2700mm
プローブチューブ HT-7230		L=300mm φ6mm 排ガス温度0～650℃
プローブチューブ HT-7235		L=500mm φ6mm 排ガス温度0～650℃
プローブチューブ HT-7232		L=750mm φ6mm 排ガス温度0～650℃
プローブチューブ HT-7233		L=750mm φ8mm 排ガス温度0～1100℃

仕様

計測項目

O_2 酸素濃度	計測範囲 精度 分解能 応答時間	0 ～ 20.9vol% ±0.2vol% 計測値の ±10%（2001 ～ 10000ppm） 0.1vol% 20 秒以内
CO（H_2 補償付）＊1 一酸化炭素濃度	計測範囲 精度 分解能 応答時間	0 ～ 2000ppm（最大許容範囲　10000ppm） ±10ppm または計測値の ±5%（0 ～ 2000ppm）＊2 計測値の ±10%（2001 ～ 10000ppm） 1ppm 40 秒以内（0 ～ 2000ppm）　60 秒以内（2001 ～ 10000ppm）
高濃度 CO 一酸化炭素濃度	計測範囲 精度 分解能 応答時間	0.00 ～ 4.00vol%（最大許容範囲　10.00vol%） ±0.02vol% または計測値の ±5%（0.00 ～ 2.00vol%）＊2 計測値の ±10%（2.01 ～ 10.00vol%） 0.01vol% 60 秒以内（0.00 ～ 2.00vol%）　100 秒以内（2.01 ～ 10.00vol%）
NO 一酸化窒素濃度	計測範囲 精度 分解能 応答時間	0 ～ 1000ppm（最大許容範囲　3000ppm） ±5ppm または計測値の ±5%（0 ～ 1000ppm）＊2 計測値の ±10%（1001 ～ 3000ppm） 1ppm 40 秒以内（0 ～ 1000ppm）　60 秒以内（1001 ～ 3000ppm）
低濃度 NO 一酸化窒素濃度	計測範囲 精度 分解能 応答時間	0 ～ 300ppm ±2ppm（0.0 ～ 39.9ppm） 計測値の ±5%（40.0 ～ 300ppm） 0.1ppm（0.0 ～ 99.9ppm）1ppm（100 ～ 300ppm） 40 秒以内
NO_2 二酸化窒素濃度	計測範囲 精度 分解能 応答時間	0 ～ 200ppm（最大許容範囲　500ppm） ±10ppm（0 ～ 200ppm） 計測値の ±10%（201 ～ 500ppm） 1ppm（0.1ppm）＊3 60 秒以内（0 ～ 200ppm）　100 秒以内（201 ～ 500ppm）
SO_2 二酸化硫黄濃度	計測範囲 精度 分解能 応答時間	0 ～ 2000ppm（最大許容範囲　4000ppm） ±10ppm または計測値の ±5%（0 ～ 2000ppm）＊2 計測値の ±10%（2001 ～ 4000ppm） 1ppm 60 秒以内（0 ～ 2000ppm）　100 秒以内（2001 ～ 4000ppm）
圧力	計測範囲 精度 分解能	±100 h Pa F.S.±2% 0.01 h Pa
排ガス温度	計測範囲 精度 分解能	0 ～ 650℃　0 ～ 1100℃（プローブチューブによる） 計測値＝0 ～ 100℃：±2℃ 計測値＝100℃～：計測値の ±2% 0.1℃（0 ～ 999.9℃）、1℃（1000 ～ 1100℃）
周囲温度	計測範囲 精度 分解能	0 ～ 100℃ ±2℃ 0.1℃

演算項目＊4

CO_2	0 ～ CO_2Max（O_2 からの演算）
NOx	0 ～演算値（NO_2 センサ非搭載の場合）
O_2 換算値	0 ～演算値（O_2 は設定可能）
燃焼空気比	1.00 ～ 9.99
排ガス損失	0 ～ 99.9%
燃焼効率	0 ～ 100%
露点	0 ～ 100℃
mg/m^3	

燃料

13A、6C、LPG、灯油、軽油、A 重油、C 重油、ペレット

＊その他の燃料については、お問い合わせください。

センサ

O_2	ガルバニ電池
CO（H_2 補償付）	定電位電解式
CO（高濃度 CO）	定電位電解式
NO	定電位電解式
NO（低濃度 NO）	定電位電解式
NO_2	定電位電解式
SO_2	定電位電解式
排ガス温度	K 熱電対
周囲温度	K 熱電対
圧力	ピエゾ抵抗型半導体センサ

本体

許容周囲温度	作動時：+0℃ ～ +45℃　　保管時：−20℃ ～ +50℃
ディスプレイ	ドットマトリックス　8 行⇔4 行　表示切換方式
外形寸法	（W×H×D）80×210×60 mm
重量	約 680g
電源	AC アダプタ（AC100-240V 50/60Hz DC9V 550mA） 内蔵ニッケル水素充電電池（最大で連続約 12 時間作動）

標準装備

本体に内蔵	ポンプ、パソコン用インターフェース（RS232）、 CO パージポンプ＊5、データロガ（100 データまで保存可能）、 赤外線プリンタ用インターフェース
付属品	AC アダプタ、サンプリングプローブ、ストラップ、ソフトケース、 スターフィルター

部品名	部品コード	仕様、その他
サンプリングプローブ	HT-1009	L=180mm φ5mm / ドレンポット付 排ガス温度 0 ～ 650℃　ホース長 1500mm
	HT-1011	L=300mm φ6mm / ドレンポット付 排ガス温度 0 ～ 650℃　ホース長 2700mm
	HT-1012＊6	L=300mm φ6mm / ドレンポット付 排ガス温度 0 ～ 650℃　ホース長 2700mm

オプション

プローブハンドル		HT-7201SS	サンプリングホース長 2700mm / ドレンポット付
		HT-7202SS＊6	サンプリングホース長 2700mm / ドレンポット付
プローブチューブ （排ガス温度センサ付き）		HT-7230	L=300mm φ6mm 排ガス温度 0 ～ 650℃
		HT-7235	L=500mm φ6mm 排ガス温度 0 ～ 650℃
		HT-7232	L=750mm φ6mm 排ガス温度 0 ～ 650℃
		HT-7233	L=750mm φ8mm 排ガス温度 0 ～ 1100℃
周囲温度センサ		HT-2305	0 ～ 100℃
温度用プローブ	K 熱電対	HT-1252a	φ1.5×130L、0 ～ 950℃、気体 / 液体温度
		HT-1253a	φ3×130L、0～400℃、気体 / 液体 / 食品用、先尖型
		HT-1254a	130L、0～400℃、表面 / 亀裂 / 気体 / 液体温度、パドル型
		HT-1255a	φ 4 ×130L、0 ～ 650℃、表面 / 気体 / 液体温度
		HT-1256a	0 ～ 450℃、表面温度、磁石付
		HT-1257a	0 ～ 180℃、パイプ / プレート温度　クランプ型
CO パージポンプ		HT-2321	CO センサ保護
圧力センサユニット		HT-2303	圧力、差圧、ドラフト計測
ダストフィルター		HT-1873	追加用フィルター
落ちないんです		HT-7026	落下防止用補助マグネット
ドラフトプローブ		HT-1050	L=180mm φ5mm　ホース長 3000mm
ABS樹脂ケース		HT-2315	寸法：500mm×420mm×125mm　重量：2.3kg
計測ソフト（RS232 通信ケーブル・USB 変換ケーブル付）		HT-2084	Online View（推奨 OS：Windows 7/8.1/10）
計測ソフト（ソフトウェアのみ）		HT-2074	Online View（推奨 OS：Windows 7/8.1/10）
計測ソフト（Bluetooth モジュール付）		HT-1884	Online View（推奨 OS：Windows 7/8.1/10）
赤外線プリンタ		HT-1610	ロール紙 ×1　単 3 乾電池 4 個付き
プリンタ用ロール紙		HT-1636	5 ロール

＊1：H_2 成分の入ったガスを計測する場合に誤差が生じないようにする機能。
＊2：精度はどちらか値の大きい方が適用されます。
＊3：低濃度 NO センサを搭載の場合のみ、0.0ppm ～ 99.9ppm の計測範囲で
　　分解能が 0.1ppm となります。
＊4：地域により燃料データが異なる場合がありますので、演算によって算出されるデータに
　　誤差が生じる場合があります。
＊5：type S、CO センサ非搭載モデルには搭載されません。
＊6：高濃度 CO/NO_2/SO_2 計測用です。
＊精度につきましては標準ガスを基準としております。

本仕様は改良のため、予告無く変更することがあります。

燃焼排ガス分析計

HT-1300Z

外形図

本体

サンプリングプローブ

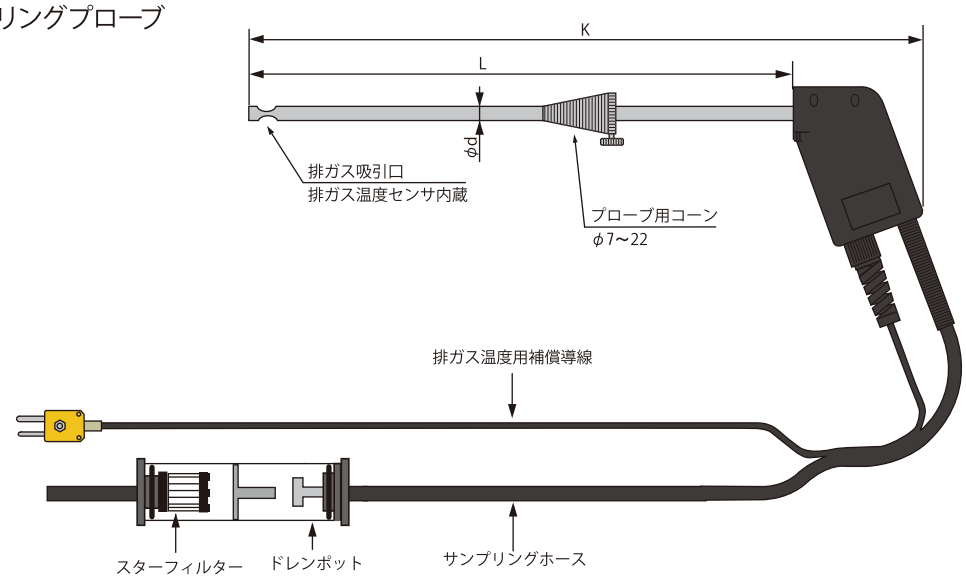

品名	型式	L(mm)	K(mm)	φd(mm)	サンプリングホース長(mm)	排ガス温度（℃）
サンプリングプローブ	HT-1011	0～300	370	6	2700	0～650
	HT-1012*	0～300	370	6	2700	0～650

＊HT-1012 は、高濃度 CO、NO_2、SO_2 計測用です。

燃焼排ガス分析計

HT-2700N

非分散型赤外線方式による CO_2 の実測が可能

オプションの CO_2 ベンチをご利用いただく事で、CO_2 値の実測が可能です。

最大６項目まで計測できる多分析計

お客様の仕様に合わせて、最大６項目までのセンサを搭載可能となっており、
様々な用途での排ガス計測が可能です。

センサを選択して用途に合わせた仕様を実現可能

標準搭載の O_2 に加えて、オプションで CO、高濃度 CO、NO、低濃度 NO、
NO_2、SO_2、CO_2（NDIR）センサの搭載が可能です。

圧力・差圧計測

ドラフト圧力及び差圧の計測が可能です。
オプションの流量演算ソフトを使用することで、流速及び流量を表示できます。

カラー液晶表示のディスプレイ

カラー液晶、バックライト付の見やすいディスプレイです。
２⇔４⇔７項目の切替表示ができます（排ガス計測時）。

トレンドグラフ表示

計測値のトレンドグラフ表示が可能になりました。
値の変化が視覚的に分かりやすくなります。

O_2 ロングライフ	CO H_2補償付	高濃度 CO	NO	低濃度 NO
0 ～ 21.0 vol%	0 ～ 10000ppm	0 ～ 10.00vol%	0 ～ 3000ppm	0 ～ 300ppm

NO_2	SO_2	CO_2 非分散型赤外線方式	℃	hPa
0 ～ 500ppm	0 ～ 4000ppm	0 ～ 20.00vol%	0 ～ 650℃	±100hPa

センサ搭載例

O_2	CO	高濃度CO	NO	低濃度NO	NO_2	SO_2	CO_2
ロングライフ	H_2補償付						非分散型赤外線方式
0 ～ 21.0 vol%	0 ～ 10000ppm	0 ～ 10.00vol%	0 ～ 3000ppm	0 ～ 300ppm	0 ～ 500ppm	0 ～ 4000ppm	0 ～ 20.00vol%
標準搭載	HT-2706	HT-2723	HT-2707	HT-2724	HT-2708	HT-2722	HT-2726

O_2/CO/CO_2 計測仕様　定価:1,128,000円(税込 1,240,800円)

O_2	CO	CO_2	サンプリングプローブ
ロングライフ	H_2補償付		

O_2/高濃度CO/CO_2 計測仕様　定価:1,198,000円(税込 1,317,800円)

O_2	高濃度CO	CO_2	サンプリングプローブ

※O_2はロングライフセンサではありません。

5成分計測仕様　定価:1,488,000円(税込 1,636,800円)

O_2	CO	NO	NO_2	SO_2	サンプリングプローブ
ロングライフ	H_2補償付				

6成分計測仕様　定価:1,742,000円(税込 1,916,200円)

O_2	CO	NO	NO_2	SO_2	CO_2	サンプリングプローブ
ロングライフ	H_2補償付					

HT-2700N
標準セット
- 本体
- サンプリングプローブ
- AC アダプタ
- 圧力計測用ホース
- テストキャップ
- ABS 樹脂ケース
- スターフィルター
- 試験成績書
- 取扱説明書

オプション

赤外線プリンタ HT-1610		ロール紙 1個付 単3電池 4個付
プリンタ用ロール紙 HT-1636		5ロール入り
周囲温度センサ HT-2305		0～100℃ 気体温度用
ショルダーストラップ HT-2717		機器購入時のみ 搭載可能
自動計測ソフト HT-2746	本体内蔵	一定時間ごとのデータの 保存が可能
流量演算ソフト HT-2747	本体内蔵	流速、流量を演算する ソフトウェア
ピトー管　HT-3051		L=300mm φ6mm
ピトー管　HT-3052		L=500mm φ6mm
ピトー管　HT-3053		L=800mm φ6mm
ピトー管　HT-3054		L=1000mm φ8mm
COパージポンプ HT-2721	本体内蔵	COセンサ保護用
ドラフトプローブ HT-1050B		L=180mm φ5mm ホース長 3000mm
プローブハンドル HT-7205		サンプリングホース長 2700mm
プローブチューブ HT-7230		L=300mm φ6mm 排ガス温度 0～650℃
プローブチューブ HT-7235		L=500mm φ6mm 排ガス温度 0～650℃
プローブチューブ HT-7232		L=750mm φ6mm 排ガス温度 0～650℃
プローブチューブ HT-7233		L=750mm φ8mm 排ガス温度 0～1100℃

仕様

計測項目

O_2/O_2(ロングライフ) 酸素濃度	計測範囲	0～21.0vol%
	精度	±0.3vol%
	分解能	0.1vol%
	応答時間	30秒以内
CO（H_2 補償付）＊1 一酸化炭素濃度	計測範囲	0～2000ppm（最大許容範囲　10000ppm）
	精度	±10ppm または計測値の ±5%（0～2000ppm)＊2 計測値の ±10%（2001～10000ppm）
	分解能	1ppm
	応答時間	40秒以内(0～2000ppm)　60秒以内(2001～10000ppm)
高濃度 CO 一酸化炭素濃度	計測範囲	0.00～4.00vol%（最大許容範囲　10.00vol%）
	精度	±0.02vol%または計測値の ±5%（0.00～2.00vol%)＊2 計測値の ±10%（2.01～10.00vol%）
	分解能	1ppm または 0.01vol%（0～10000ppm）0.01vol%（10000ppm～）
	応答時間	60秒以内（0.00～2.00vol%）　100秒以内（2.01～10.00vol%）
NO 一酸化窒素濃度	計測範囲	0～1000ppm（最大許容範囲　3000ppm）
	精度	±5ppm または計測値の ±5%（0～1000ppm)＊2 計測値の ±10%（1001～3000ppm）
	分解能	1ppm
	応答時間	40秒以内（0～1000ppm）　60秒以内（1001～3000ppm）
低濃度 NO 一酸化窒素濃度	計測範囲	0～300ppm
	精度	±2ppm（0.0～39.9ppm） 計測値の ±5%（40.0～300ppm）
	分解能	0.1ppm
	応答時間	40秒以内
NO_2 二酸化窒素濃度	計測範囲	0～200ppm（最大許容範囲　500ppm）
	精度	±10ppm（0～200ppm） 計測値の ±10%（201～500ppm）
	分解能	1ppm
	応答時間	60秒以内（0～200ppm）　100秒以内（201～500ppm）
SO_2 二酸化硫黄濃度	計測範囲	0～2000ppm（最大許容範囲　4000ppm）
	精度	±10ppm または計測値の ±5%（0～2000ppm)＊2 計測値の ±10%（2001～4000ppm）
	分解能	1ppm
	応答時間	60秒以内（0～2000ppm）　100秒以内（2001～4000ppm）
CO_2 二酸化炭素濃度	計測範囲	0.00～20.00vol%
	精度	±0.50vol%または計測値の ±5%＊2
	分解能	0.01vol%
	応答時間	40秒以内（1.40～20.00vol%）　60秒以内（0.00～1.39vol%）
圧力	計測範囲	±100hPa
	精度	F.S.±2%
	分解能	0.01hPa
排ガス温度	計測範囲	0～650℃　0～1100℃(プローブチューブによる)
	精度	計測値=0～100℃: ±2℃ 計測値=100℃～：計測値の ±2%
	分解能	0.1℃(0～999.9℃)、1℃(1000～1100℃)
周囲温度	計測範囲	0～100℃
	精度	±2℃
	分解能	0.1℃

演算項目＊3

CO_2（CO_2センサ非搭載のみ）	0～CO_2Max（O_2 からの演算）
NOx	0～演算値（NO_2 センサ非搭載の場合）
O_2 換算値	0～演算値（O_2 は設定可能）
燃焼空気比	1.00～19.9
排ガス損失	0～99.9%
燃焼効率	0～100%
露点	0～
流速	3～100m/s
流量	0～演算値

燃料

13A、12A、6C、5C、5B、LPG、灯油、軽油、A 重油、C 重油、ユーザー設定燃料

＊その他の燃料については、お問い合わせください。

センサ

O_2	ガルバニ電池（ロングライフセンサの場合は定電位電解式）
CO（H_2 補償付）	定電位電解式
高濃度 CO	定電位電解式
NO	定電位電解式
低濃度 NO	定電位電解式
NO_2	定電位電解式
SO_2	定電位電解式
CO_2	非分散型赤外線方式
排ガス温度	K 熱電対
周囲温度	K 熱電対
圧力	ピエゾ抵抗型半導体センサ

本体

許容周囲温度	作動時：+5℃～+45℃ 保管時：−20℃～+50℃
ディスプレイ	TFT カラー液晶　7 行⇔4 行⇔2 行　表示切替方式
外形寸法	(W×H×D) 112×244×54 mm
重量	約 880g
電源	AC アダプタ（AC100-240V 50/60Hz DC5V 1200mA） リチウムイオン充電電池（最大で連続約 8 時間作動）

標準装備

本体に内蔵	ポンプ、mini-USBインターフェース、データロガ（16,000データまで保存可能）、赤外線プリンタ用インターフェース、SDカードインターフェース
付属品	AC アダプタ（USB ケーブル込）、サンプリングプローブ、ドレンポット、SDカード（8GB）、スターフィルター、圧力計測用ホース、ABS 樹脂ケース

部品名	部品コード	仕様、その他
サンプリングプローブ	HT-1010	L=300mm　φ6mm　排ガス温度 0～650℃ ホース長 2700mm

オプション

プローブハンドル	HT-7205	サンプリングホース長 2700mm
プローブチューブ	HT-7230	L=300mm　φ6mm　排ガス温度 0～650℃
	HT-7235	L=500mm　φ6mm　排ガス温度 0～650℃
	HT-7232	L=750mm　φ6mm　排ガス温度 0～650℃
	HT-7233	L=750mm　φ8mm　排ガス温度 0～1100℃
ドラフトプローブ	HT-1050B	L=180mm φ5mm　ホース長 3000mm
周囲温度センサ	HT-2305	0～100℃
ショルダーストラップ＊4	HT-2717	
自動計測ソフト	HT-2746	一定時間ごとのデータの保存が可能
流量演算ソフト＊5	HT-2747	流速、流量を演算するソフトウェア
ピトー管	HT-3051	L=300mm　φ6mm
	HT-3052	L=500mm　φ6mm
	HT-3053	L=800mm　φ6mm
	HT-3054	L=1000mm　φ8mm
CO パージポンプ	HT-2721	COセンサ保護用
赤外線プリンタ	HT-1610	ロール紙 ×1　単 3 乾電池 4 個付き
プリンタ用ロール紙	HT-1636	5 ロール

＊1：H_2 成分の入ったガスを計測する場合に誤差が生じないようにする機能。
＊2：精度はどちらか値の大きい方が適用されます。
＊3：地域により燃料データが異なる場合がありますので、演算により算出されるデータに誤差が生じる場合があります。
＊4：機器購入時のみ搭載可能となります。
＊5：流量演算ソフトを選択された場合、ピトー管 HT-3051～HT-3054 が必要となります。
＊精度につきましては標準ガスを基準としております。

本仕様は改良のため、予告無く変更することがあります。

外形図

本体

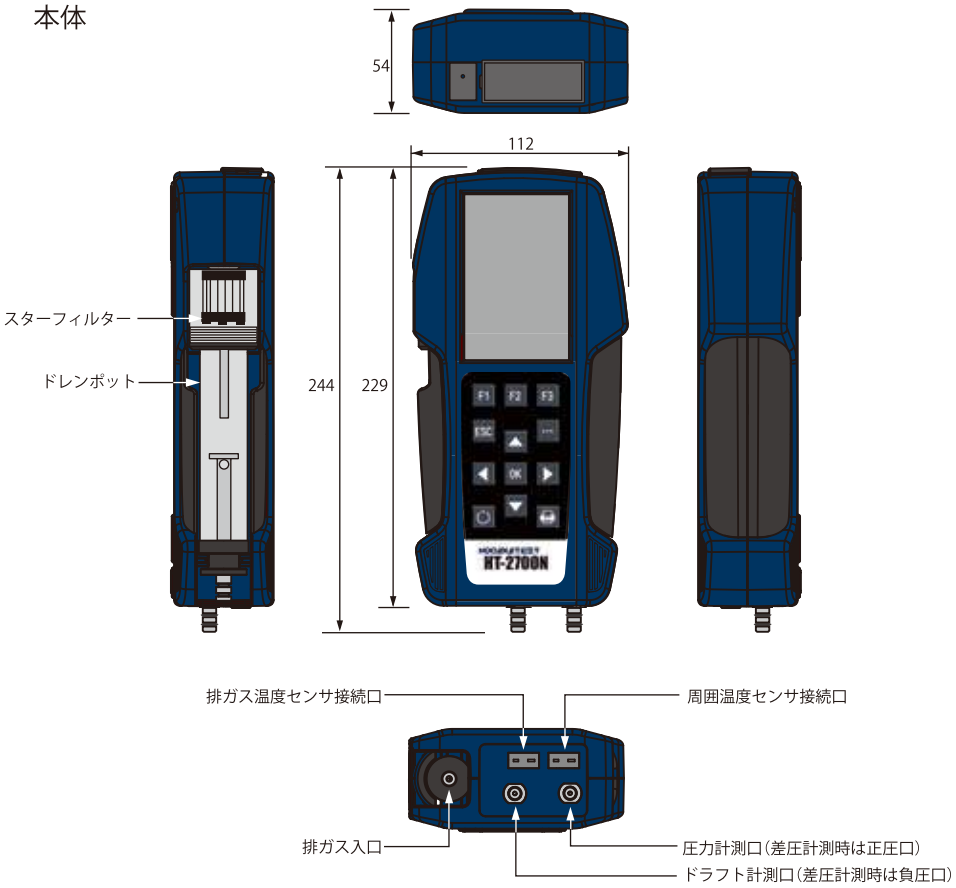

サンプリングプローブ

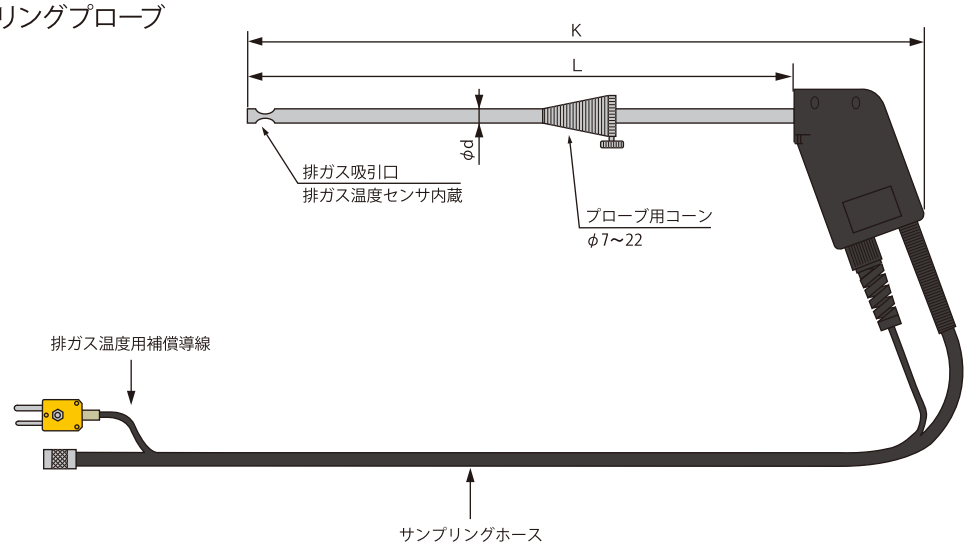

品名	型式	L(mm)	K(mm)	φd(mm)	サンプリングホース長(mm)	排ガス温度（℃）
サンプリングプローブ	HT-1010	0～300	370	6	2700	0～650

燃焼排ガス分析計

HT-2900

リモートコントロールユニット付

離れた場所からでも、計測値の確認や本体の操作が可能です。カラー液晶で 2 項目 / 6 項目の切替表示ができます。

最大８成分のガス分析が可能。燃焼設備の開発・研究に最適。

お客様の仕様に合わせて、最大８項目までのセンサが搭載可能です。

自動計測機能付き

計測時間と計測間隔を設定して、自動で計測・保存ができます。
保存したデータは SD カードに転送し、容易にパソコンで確認ができます。

プリンタ内蔵

計測したデータを現場で即プリントアウトできます。

ケース・本体一体型

ケースを開けてすぐ計測にとりかかれます。

ガス前処理装置※オプション

ガス前処理装置でサンプリングガスの水分を除去し、ドレン水は自動的に本体外部に排出されます。

O_2	CO	NO	NO_2	SO_2
ロングライフ	H_2補償付			
0 ～ 21.0 vol%	0 ～ 10000ppm	0 ～ 3000ppm	0 ～ 500ppm	0 ～ 4000ppm

CO_2	CO・CO_2・HC(CH_4)		
非分散型赤外線方式	非分散型赤外線方式		
0 ～ 20.00vol%	0.2 ～ 10vol%	0 ～ 20vol%	0 ～ 2.5vol%

CO・CO_2・HC(C_3H_8)			℃	hPa
非分散型赤外線方式				
0.2 ～ 10vol%	0 ～ 20vol%	0 ～ 5000ppm	0 ～ 650℃	±100hPa

センサ搭載例

HT-2900
標準セット

- 本体
- リモートコントロールユニット（スタンダードモデル）
- サンプリングプローブ
- AC アダプタ
- 圧力計測用ホース
- テストキャップ
- スターフィルター
- プリンタ用ロール紙（1 個）
- 試験成績書
- 取扱説明書

O_2	CO	NO	NO_2	SO_2	CO_2
ロングライフ	H_2補償付				非分散型赤外線方式
0 ～ 21.0 vol%	0 ～ 10000ppm	0 ～ 3000ppm	0 ～ 500ppm	0 ～ 4000ppm	0 ～ 20.00vol%
標準搭載	HT-2906	HT-2907	HT-2908	HT-2922	HT-2926

$CO \cdot CO_2 \cdot HC(CH_4)$			$CO \cdot CO_2 \cdot HC(C_3H_8)$		
	非分散型赤外線方式			非分散型赤外線方式	
0.2 ～ 10vol%	0 ～ 20vol%	0 ～ 2.5vol%	0.2 ～ 10vol%	0 ～ 20vol%	0 ～ 5000ppm
HT-2943			HT-2944		

5成分計測仕様・ガス前処理装置付　定価：2,324,000円（税込 2,556,400円）

O_2	CO	NO	NO_2	SO_2	プローブハンドル	プローブチューブ
ロングライフ	H_2補償付					

6成分計測仕様・ガス前処理装置付　定価：2,578,000円（税込 2,835,800円）

O_2	CO	NO	NO_2	SO_2	CO_2	プローブハンドル	プローブチューブ
ロングライフ	H_2補償付						

8成分計測仕様・ガス前処理装置付・COパージポンプ付　定価：3,177,000円（税込 3,494,700円）

O_2	CO	NO	NO_2	SO_2	プローブハンドル	プローブチューブ
	H_2補償付					

$CO \cdot CO_2 \cdot HC(CH_4)$

※O_2はロングライフセンサではありません。

8成分計測仕様・ガス前処理装置付・COパージポンプ付　定価：3,177,000円（税込 3,494,700円）

O_2	CO	NO	NO_2	SO_2	プローブハンドル	プローブチューブ
	H_2補償付					

$CO \cdot CO_2 \cdot HC(C_3H_8)$

※O_2はロングライフセンサではありません。

オプション

プリンタ用ロール紙 HT-1636		5ロール入り
流量演算ソフト HT-2947	本体内蔵	流速、流量を演算する ソフトウェア
ピトー管　HT-3051		L=300mm φ6mm
ピトー管　HT-3052		L=500mm φ6mm
ピトー管　HT-3053		L=800mm φ6mm
ピトー管　HT-3054		L=1000mm φ8mm
COパージポンプ HT-2921	本体内蔵	COセンサ保護用 ※高濃度COを大気で希釈します。
COパージポンプ HT-2920	本体内蔵	COセンサ保護用 ソレノイドバルブ付 ※高濃度COを遮断し、大気でパージします。
ガス前処理装置 HT-2971	本体内蔵	オートドレン排出ポンプ付
サンプリングチェック機能 HT-2948	本体内蔵	機器、プローブの サンプリングシステムをチェック
自動ゼロ校正機能 HT-2949	本体内蔵	設定時間ごとに自動でゼロ校正 （プローブを挿入したまま可能）
追加アルミケース HT-2915		工具類を入れることができる 追加ボックス
ドラフトプローブ HT-1050B		L=180mm φ5mm ホース長 3000mm
プローブハンドル	工業用プローブハンドル  スタンダードプローブハンドル 	工業用プローブは ハンドルにフィルターを 内蔵しています。
プローブチューブ		プローブチューブは、用途に応じて 下記から選択可能です。 ・3種類の太さ（φ8、φ10、φ12）、 ・4種類の長さ（300mm ～ 1000mm） ・2種類の温度範囲（650℃、1100℃）

仕様

計測項目

O_2/O_2(ロングライフ) 酸素濃度	計測範囲 精度 分解能 応答時間	0～21.0vol% ±0.3vol% 0.1vol% 30 秒以内
CO (H_2 補償付)＊1 一酸化炭素濃度	計測範囲 精度 分解能 応答時間	0～2000ppm（最大許容範囲　10000ppm） ±10ppm または計測値の ±5%（0～2000ppm)＊2 計測値の ±10%（2001～10000ppm） 1ppm 40 秒以内（0～2000ppm）　60 秒以内 (2001～10000ppm）
NO 一酸化窒素濃度	計測範囲 精度 分解能 応答時間	0～1000ppm（最大許容範囲　3000ppm） ±5ppm または計測値の ±5%（0～1000ppm)＊2 計測値の ±10%（1001～3000ppm） 1ppm 40 秒以内（0～1000ppm）　60 秒以内（1001～3000ppm）
NO_2 二酸化窒素濃度	計測範囲 精度 分解能 応答時間	0～200ppm（最大許容範囲　500ppm） ±10ppm（0～200ppm） 計測値の ±10%（201～500ppm） 1ppm 60 秒以内（0～200ppm）　100 秒以内（201～500ppm）
SO_2 二酸化硫黄濃度	計測範囲 精度 分解能 応答時間	0～2000ppm（最大許容範囲　4000ppm） ±10ppm または計測値の ±5%（0～2000ppm)＊2 計測値の ±10%（2001～4000ppm） 1ppm 60 秒以内（0～2000ppm）　100 秒以内（2001～4000ppm）
CO_2 二酸化炭素濃度	計測範囲 精度 分解能 応答時間	0.00～20.00vol% ±0.50vol%または計測値の ±5%＊2 0.01vol% 40 秒以内（1.40～20.00vol%）　60 秒以内（0.00～1.39vol%）
CO　＊3 一酸化炭素濃度	計測範囲 精度 分解能 応答時間	0～10vol% ±0.03vol% または計測値の ±5 %＊2 10ppm（0～9990ppm）0.001vol%（1.000～10.000vol%） 60 秒以内
CO_2 二酸化炭素濃度	計測範囲 精度 分解能 応答時間	0～20.00vol% ±0.50vol% または計測値の ±5 %＊2 0.01vol% 60 秒以内
HC (CH_4) メタン濃度	計測範囲 精度 分解能 応答時間	0～2.5vol% ±0.03vol% または計測値の ±5 %＊2 0.001vol% 60 秒以内
CO　＊3 一酸化炭素濃度	計測範囲 精度 分解能 応答時間	0～10vol% ±0.03vol% または計測値の ±5 %＊2 10ppm（0～9990ppm）0.001vol%（1.000～10.000vol%） 60 秒以内
CO_2 二酸化炭素濃度	計測範囲 精度 分解能 応答時間	0～20.00vol% ±0.50vol% または計測値の ±5 %＊2 0.01vol% 60 秒以内
HC (C_3H_8) プロパン濃度	計測範囲 精度 分解能 応答時間	0～5000ppm ±50ppm または計測値の ±5 %＊2 1ppm 60 秒以内
圧力	計測範囲 精度 分解能	±100hPa F.S.±2% 0.01hPa
排ガス温度	計測範囲 精度 分解能	0～650℃　0～1100℃（プローブチューブによる） 計測値=0～100℃: ±2℃ 計測値=100℃～: 計測値の ±2% 0.1℃（0～999.9℃）、1℃（1000～1100℃）
周囲温度	計測範囲 精度 分解能	0～100℃ ±2℃ 0.1℃

演算項目＊4

CO_2（CO_2センサ非搭載のみ）	0～CO_2Max（O_2 からの演算）
NOx	0～演算値（NO_2 センサ非搭載の場合）
O_2 換算値	0～演算値（O_2 は設定可能）
燃焼空気比	1.00～19.9
排ガス損失	0～99.9%
燃焼効率	0～100%
露点	0～99℃
流速	3～100m/s
流量	0～演算値

燃料

13A、12A、6C、5C、5B、LPG、灯油、軽油、A 重油、C 重油、ユーザー設定燃料

＊その他の燃料については、お問い合わせください。

センサ

O_2	ガルバニ電池（ロングライフセンサの場合は定電位電解式）
CO (H_2 補償付)	定電位電解式
NO	定電位電解式
NO_2	定電位電解式
SO_2	定電位電解式
CO_2	非分散型赤外線方式
CO・CO_2・HC (CH_4)	非分散型赤外線方式（3 成分計測用）
CO・CO_2・HC (C_3H_8)	非分散型赤外線方式（3 成分計測用）
排ガス温度	K 熱電対
周囲温度	K 熱電対
圧力	ピエゾ抵抗型半導体センサ

本体

許容周囲温度	作動時：+5℃～+45℃ 保管時：−20℃～+50℃
ディスプレイ	TFT カラー液晶　6 行⇔2 行　表示切替方式
外形寸法	（W×H×D）470×314×235 mm
重量	約 7.4kg
電源	AC アダプタ（AC100-240V 50/60Hz DC5V） リチウムイオン充電電池（最大で連続約 8 時間作動）

標準装備

本体に内蔵	ポンプ、mini-USB インターフェース、 データロガ（16,000 データまで保存可能）、高速サーモプリンタ、 差圧計測ユニット、自動計測ソフト、SD カードインターフェース
付属品	AC アダプタ、ドレンポット＊5、スターフィルター、圧力計測用ホース、 周囲温度センサ、SD カード（4GB）、プリンタ用ロール紙（1 個）

オプション

部品名	部品コード	仕様、その他
ドラフトプローブ	HT-1050B	L=180mm φ5mm　ホース長 3000mm
CO パージポンプ	HT-2921	COセンサ保護用
CO パージポンプ	HT-2920	COセンサ保護用、ソレノイドバルブ付
ガス前処理装置	HT-2971	オートドレン排出ポンプ付
サンプリングチェック機能	HT-2948	機器、プローブのサンプリングシステムをチェック
自動ゼロ校正機能	HT-2949	設定時間毎に自動でゼロ校正
追加アルミケース	HT-2915	工具類を入れることができる追加ボックス
流量演算ソフト＊6＊7	HT-2947	流速、流量を演算するソフトウェア
ビトー管	HT-3051	L =300mm　φ6mm
	HT-3052	L =500mm　φ6mm
	HT-3053	L =800mm　φ6mm
	HT-3054	L =1000mm　φ8mm
プリンタ用ロール紙	HT-1636	5 ロール

＊1：H_2 成分の入ったガスを計測する場合に誤差が生じないようにする機能。
＊2：精度はどちらか値の大きい方が適用されます。
＊3：CO（H_2 補償付）センサと非分散型赤外線方式（3 成分計測用）を同時搭載の場合は、HT-2920 CO パージポンプが必須になります。
＊4：地域により燃料データが異る場合がありますので、演算により算出されるデータに誤差が生じる場合があります。
＊5：HT-2971 ガス前処理装置を搭載の場合は附属しません。
＊6：HT-2904 リモートコントロールユニット（スペシャルモデル）が必須になります。
＊7：流量演算ソフトを選択された場合、ビトー管 HT-3051～HT-3054 が必要となります。
＊精度につきましては標準ガスを基準としております。

本仕様は改良のため、予告無く変更することがあります。

燃焼排ガス分析計

HT-2900

外形図

本体

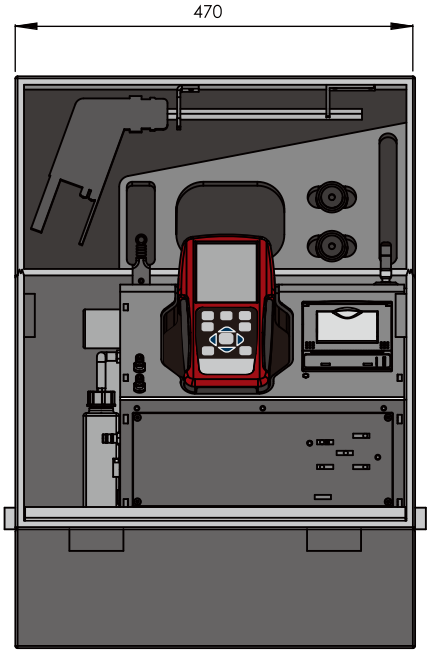

本体ケース寸法：(W×H×D) 470×314×235mm

リモートコントロールユニット

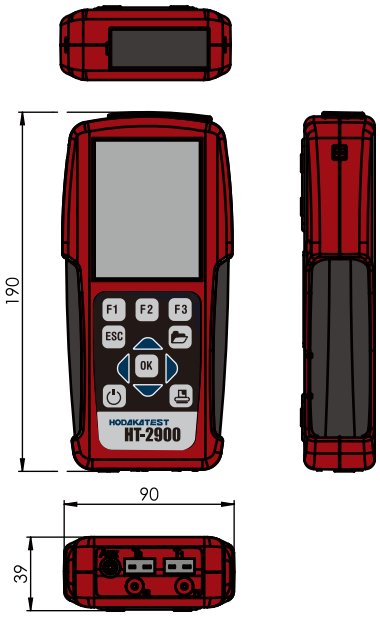

選択必須アイテム＊8

スタンダードプローブ（ドラフト計測機能付）

スタンダードプローブハンドル	HT-2992	2700mmホース付（テフロン仕様）
	HT-2993	5000mmホース付（テフロン仕様）
スタンダードプローブチューブ	HT-3007	L=300mm　φ8mm　0～650℃
	HT-3008	L=500mm　φ8mm　0～650℃
	HT-3082	L=750mm　φ10mm　0～650℃
	HT-3086	L=1000mm　φ10mm　0～1100℃

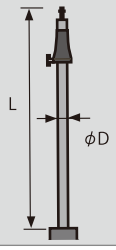

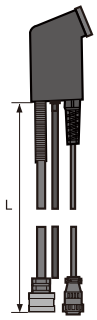

工業用プローブ（ドラフト計測機能なし）

工業用プローブハンドル	HT-2928	2700mmホース
工業用プローブチューブ	HT-3009	L=300mm　φ8mm　0～650℃
	HT-3037	L=1000mm　φ12mm　0～1100℃

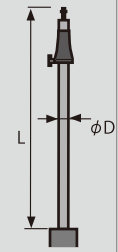

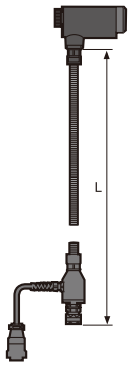

＊8：プローブハンドル・プローブチューブのうちいずれか最低１つずつは選択してください（スタンダードプローブハンドルにはスタンダードプローブチューブを、工業用プローブハンドルには工業用プローブチューブを選択してください）。

ガス分析計

HT-2700N

バイオガスモデル

O_2	CO_2・HC(CH_4)		H_2S	H_2 ※
ロングライフ	非分散型赤外線方式			
0 ～ 21.0 vol%	0 ～ 100vol%	0 ～ 100vol%	0 ～ 5000ppm	0 ～ 1000ppm

※H_2を計測する場合は、O_2センサとH_2センサのみの搭載となります。

℃	hPa
0 ～ 650℃	±100hPa

バイオガスプラントの
ガスモニタリング用

バイオガスプラント・農場消化槽・排水処理場・食品加工工場
などに特化した計測器です。

O_2・CO_2・CH_4・H_2S・圧力の
同時計測

CO_2濃度：0～100Vol%
メタン濃度：0～100Vol%

非分散型赤外線方式で、高精度の計測が可能です。

H_2濃度：0～1000ppm

H_2を計測する場合はO_2センサとH_2センサのみの搭載となります。

オプション

赤外線プリンタ HT-1610		ロール紙 1個付 単3電池 4個付
プリンタ用ロール紙 HT-1636		5ロール入り
周囲温度センサ HT-2305		0～100℃ 気体温度用
サンプリングホース HT-2789		ホース長 5000mm 外径φ7mm　内径φ3mm
ショルダーストラップ HT-2717		機器購入時のみ 搭載可能
自動計測ソフト HT-2746	本体内蔵	一定時間ごとの データの保存が可能
流量演算ソフト HT-2788	本体内蔵	流速、流量を演算する ソフトウェア
ピトー管　HT-3051		L=300mm φ6mm
ピトー管　HT-3052		L=500mm φ6mm
ピトー管　HT-3053		L=800mm φ6mm
ピトー管　HT-3054		L=1000mm φ8mm
プローブハンドル HT-7205		サンプリングホース長 2700mm
プローブチューブ HT-7230		L=300mm φ6mm 排ガス温度 0～650℃
プローブチューブ HT-7231		L=180mm φ5mm 排ガス温度 0～650℃
プローブチューブ HT-7235		L=500mm φ6mm 排ガス温度 0～650℃
プローブチューブ HT-7232		L=750mm φ6mm 排ガス温度 0～650℃
プローブチューブ HT-7233		L=750mm φ8mm 排ガス温度 0～1100℃

仕様

計測項目

O_2（ロングライフ） 酸素濃度	計測範囲	0～21.0vol%
	精度	±0.3vol%
	分解能	0.1vol%
	応答時間	40 秒以内
CO_2 二酸化炭素濃度	計測範囲	0～100vol%
	精度	±0.5vol% または計測値の ±5%*1
	分解能	0.01vol%
	応答時間	60 秒以内
HC（CH_4） メタン濃度	計測範囲	0～100vol%
	精度	±0.5vol% または計測値の ±5%*1
	分解能	0.1vol%
	応答時間	60 秒以内
H_2S 硫化水素濃度	計測範囲	0～2000ppm（最大許容範囲　5000ppm）
	精度	±20ppm または計測値の ±10%*1
	分解能	1ppm
	応答時間	60 秒以内
H_2 水素濃度	計測範囲	0～1000ppm
	精度	±20ppm または計測値の ±10%*1
	分解能	1ppm
	応答時間	150 秒以内
圧力	計測範囲	±300 hPa
	精度	F.S.±2%
	分解能	0.1 hPa
T2 温度*2	計測範囲	0～650℃　0～1100℃（プローブチューブによる）
	精度	計測値 =0～100℃: ±2℃
		計測値 =100℃～: 計測値の ±2%
	分解能	0.1℃（0～999.9℃）、1℃（1000～1100℃）
T1 温度*2	計測範囲	0～100℃
	精度	± 2℃
	分解能	0.1℃

センサ

O_2	ガルバニ電池
CO_2	非分散型赤外線方式
CH_4	非分散型赤外線方式
H_2S	定電位電解式
H_2	定電位電解式
T1/T2 温度	K 熱電対
圧力	ピエゾ抵抗型半導体センサ

本体

許容周囲温度	作動時：+5℃ ～ +45℃ 保管時：−20℃ ～ +50℃
ディスプレイ	TFT カラー液晶　7 行⇔4 行⇔2 行　表示切替方式
外形寸法	（W×H×D）112×244×54 mm
重量	約 880g
電源	AC アダプタ（AC100-240V 50/60Hz DC5V 1200mA） リチウムイオン充電電池（最大で連続約 8 時間作動）

標準装備

本体に内蔵	ポンプ、mini-USBインターフェース、データロガ（16,000 データまで保存可能）、赤外線プリンタ用インターフェース、SDカードインターフェース
付属品	AC アダプタ（USB ケーブル込）、ドレンポット、スターフィルター、SDカード（8GB）、圧力計測用ホース、ABS 樹脂ケース

オプション

部品名	部品コード	仕様、その他
サンプリングプローブ	HT-1010	L=300mm　φ6mm　～ 650℃　ホース長 2700mm
プローブチューブ	HT-7230	L=300mm　φ6mm　～ 650℃
	HT-7231	L=180mm　φ5mm　～ 650℃
	HT-7235	L=500mm　φ6mm　～ 650℃
	HT-7232	L=750mm　φ6mm　～ 650℃
	HT-7233	L=750mm　φ8mm　～ 1100℃
プローブハンドル	HT-7205	サンプリングホース長 2700mm
周囲温度センサ	HT-2305	0 ～ 100℃
サンプリングホース	HT-2789	ホース長 5000mm　外径φ7mm　内径φ3mm
ショルダーストラップ*3	HT-2717	
自動計測ソフト	HT-2746	一定時間ごとのデータの保存が可能
流量演算ソフト*4	HT-2788	流速、流量を演算するソフトウェア
ピトー管	HT-3051	L =300mm　φ6mm
	HT-3052	L =500mm　φ6mm
	HT-3053	L =800mm　φ6mm
	HT-3054	L =1000mm　φ8mm
赤外線プリンタ	HT-1610	ロール紙 ×1　単 3 乾電池 4 個付き
プリンタ用ロール紙	HT-1636	5 ロール

*1：精度はどちらか値の大きい方が適用されます。
*2：オプションのプローブを選択された場合となります。
*3：機器購入時のみ搭載可能となります。
*4：流量演算ソフトを選択された場合、ピトー管 HT-3051 ～ HT-3054 が必要となります。
*精度につきましては標準ガスを基準としております。

本仕様は改良のため、予告無く変更することがあります。

HT-2700N
バイオガスモデル
標準セット

- 本体
- AC アダプタ
- 圧力計測用ホース
- ドレンポット
- スターフィルター
- テストキャップ
- ABS 樹脂ケース
- 試験成績書
- 取扱説明書

定価：1,454,000円（税込 1,599,400円）

ガス分析計

HT-2700N

バイオガスモデル

外形図

本体

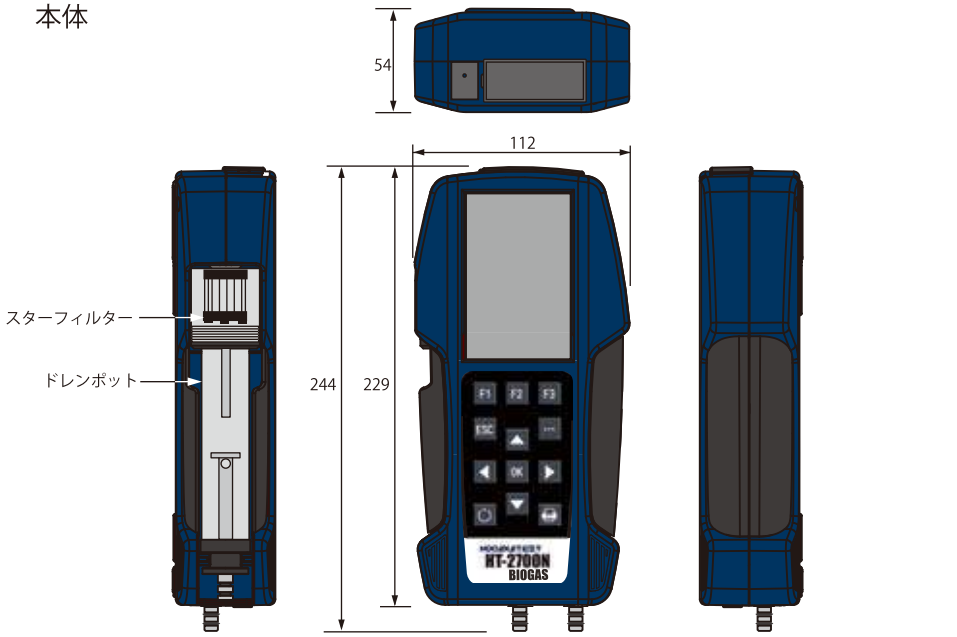

サンプリングホース（オプション）

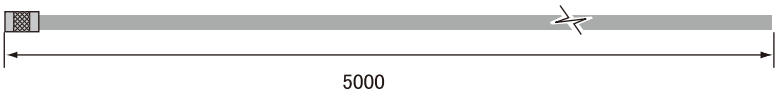

バイオガスの利用とガス分析計

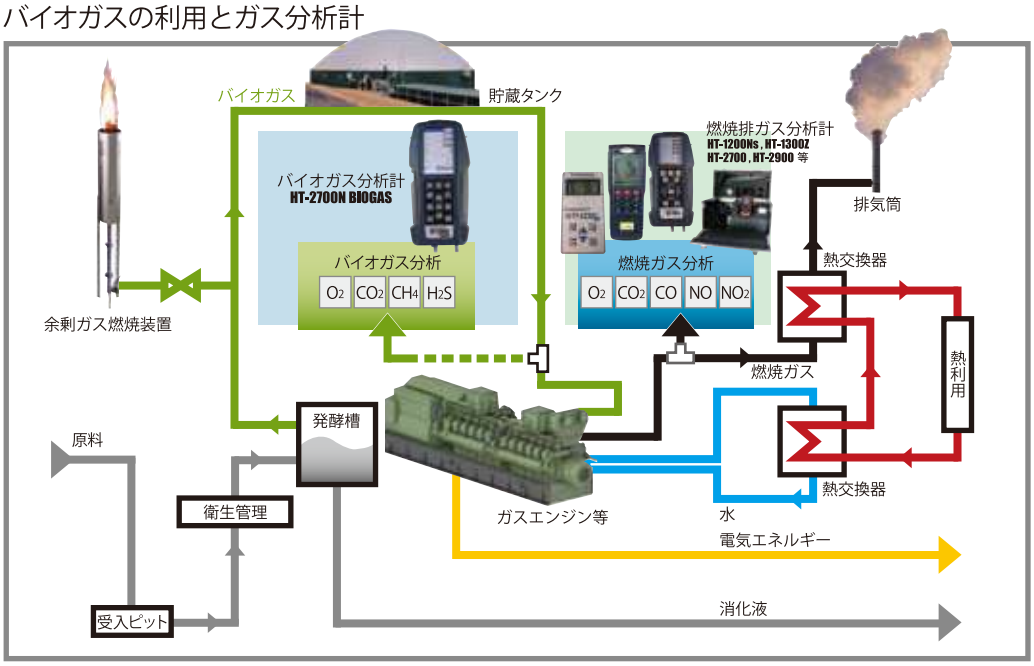

圧力計測器
ログマノ

デジタルマノメータ
HT-1700シリーズ

ゲージ圧計

タッチパネルでスムーズな操作が可能です。

見やすいカラーディスプレイです。

正圧、負圧、差圧が測定可能です。

本体内部やSDカード※にデータの保存が可能です（※SD カードはオプション）。

保存したデータをCSV形式で取り出すことができます（SD カードが必要です）。

自動／連続計測が可能です。

赤外線プリンタでのプリントアウトが可能です（オプション）。

2 ヶ所の温度計測が可能です（オプション）。

HT-1252a	温度プローブ	φ1.5×130L、0 ～ 950℃、気体 / 液体温度
HT-1253a	温度プローブ	φ3×130L、0 ～ 400℃、気体 / 液体 / 食品用、先尖型
HT-1254a	温度プローブ	130L、0 ～ 400℃、表面 / 亀裂 / 気体 / 液体温度、パドル型
HT-1255a	温度プローブ	φ4×130L、0 ～ 650℃、表面 / 気体 / 液体温度
HT-1256a	温度プローブ	0 ～ 450℃、表面温度　磁石付
HT-1257a	温度プローブ	0 ～ 180℃、パイプ / プレート温度　クランプ型

仕様

ホダカテスト® ログマノ

型式	HT-1700-150	HT-1700-1000
	圧　　力	
計測範囲	−150hPa ～＋150hPa	−750hPa ～ ＋1000hPa
分解能	0.01hPa（−99.99 ～＋99.99） 0.1hPa（上記範囲外）	0.1hPa
精度	±0.5hPa または 計測値の ±1.5%*1	±1.5hPa または 計測値の ±1.5%*1
温度特性	±0.5%（0 ～ 50℃）	±0.5%（0 ～ 50℃）
最大許容圧力*2	1200hPa	1200hPa
圧力単位	Pa / hPa / kPa / mbar/ bar	hPa / kPa / mbar/ bar
圧力接続口	ホースジョイント	
センサ	ピエゾ抵抗型半導体センサ	
	温　　度	
計測範囲	0℃～ 950℃	
分解能	0.1℃	
精度	±2℃ または計測値の ±2%*1	
温度単位	℃	
センサ	K 熱電対	
操作温度	5℃～ 40℃	
保管温度	−20℃～ 50℃	
電源	ACアダプタ（AC100-240V 50/60Hz DC5V 2.1A）/ リチウムイオン充電電池（最大で連続16 時間作動）	
ディスプレイ	2.8 インチ TFT カラー液晶	
外形寸法	W83×H160×D38mm（突起部は除く）	
本体重量	340g	
保護等級	IP30	
付属品	ACアダプタ（USBケーブル込）/ ホース（1m）×2 / 異径コネクタ ×2	ACアダプタ（USBケーブル込）
オプション	HT-1702　microSD カード　16GB	
	HT-1610　赤外線プリンタ	
	HT-1636　プリンタ用ロール紙（5 ロール）	

*1：精度はどちらか値の大きい方が適用されます。
*2：ホースは最大許容圧力以上の耐圧のものを御使用下さい。
*計測された値が各精度より小さい場合、その値は保証致しかねます。
*本製品はゲージ圧を計測するものであって、絶対圧を計測するものではありません。

本仕様は改良のため、予告無く変更することがあります。

計測範囲

		HT-1700-150	HT-1700-1000
単位	Pa	±15000Pa	—
	hPa	±150hPa	−750〜＋1000hPa
	kPa	±15kPa	−75〜＋100kPa
	mbar	±150mbar	−750〜＋1000mbar
	bar	±0.15bar	−0.75〜＋1.00bar
		定価：127,000円（税込 139,700円）	定価：127,000円（税込 139,700円）

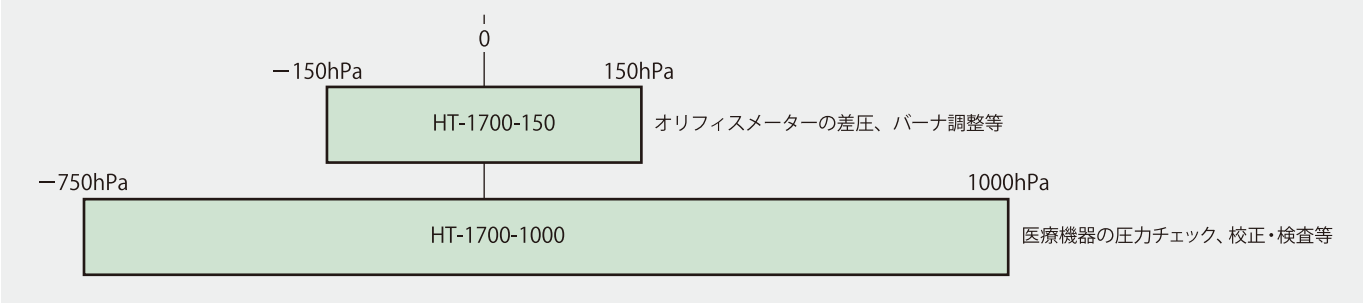

外形図

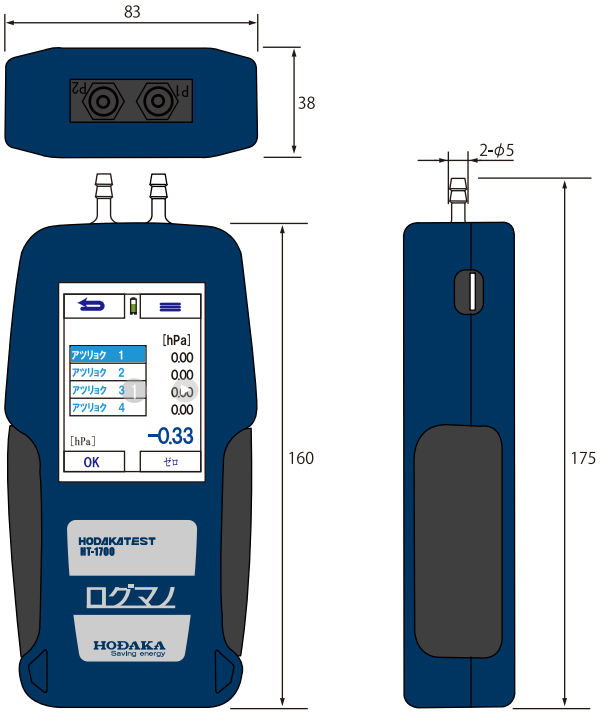

異径コネクタ

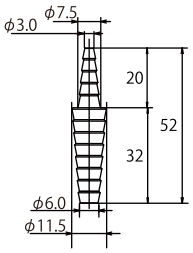

絶対圧とゲージ圧

圧力の考え方には、絶対圧とゲージ圧の２種類があります。
・完全な真空を圧力０の基準として測った圧力を絶対圧といいます。
　この考え方の場合、負圧はありません。
・大気圧を圧力０の基準として測った圧力をゲージ圧といいます。
　この場合、大気圧より高いゲージ圧を正圧、
　低い圧を負圧といいます。

ゲージ圧＝絶対圧ー大気圧

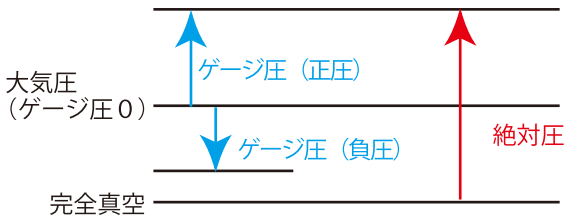

圧力計測器

デジタルマノメータ
HT-1500Nシリーズ

ゲージ圧計

原寸大

●HT-1500NL・NM・NH の写真です。

小型・軽量で、手のひらに収まるサイズです。

正圧、負圧、差圧の計測が可能です。
最大値／最小値の表示も可能です。
値を止めて見ることができる HOLD 機能付です。
オートレンジ機能で、計測範囲により自動的に小数点がシフトします。

単位の切替えが可能です。

背面マグネットで壁面等に固定可能です。

トレーサビリティ・校正証明書の発行が可能です。

計測範囲

		HT-1500NS	HT-1500NL	HT-1500NM	HT-1500NH
単位	Pa	±99.9Pa	—	—	—
	hPa	±0.999hPa	±29.9hPa	±199.9hPa	−749〜+1499hPa
	kPa	—	±2.99kPa	±19.99kPa	−74.9〜+149.9kPa
	mbar	±0.999mbar	±29.9mbar	±199.9mbar	−749〜+1499mbar
	N/m²	±99.9N/m²	—	—	—
		定価:87,000円 (税込 95,700円)	定価:112,000円 (税込 123,200円)	定価:60,000円 (税込 66,000円)	定価:86,000円 (税込 94,600円)

仕様

ホダカテスト®

型式	HT-1500NS	HT-1500NL	HT-1500NM	HT-1500NH
表示圧力	ゲージ圧			
計測範囲	−99.9Pa 〜 +99.9Pa	−29.9hPa 〜 +29.9hPa	−199.9hPa 〜 +199.9hPa	−749hPa 〜 +1499hPa
分解能	0.1Pa −99.9Pa 〜 +99.9Pa	0.01hPa −19.99 h Pa 〜 +19.99hPa	0.01hPa −19.99 h Pa 〜 +19.99hPa	0.1hPa −199.9 h Pa 〜 +199.9hPa
		0.1hPa −29.9hPa 〜−20.0hPa +20.0hPa 〜+29.9hPa	0.1hPa −199.9hPa 〜−20.0hPa +20.0hPa 〜+199.9hPa	1hPa −749hPa 〜−200hPa +200hPa 〜+1499hPa
精度	F.S.±3%	F.S.±1%	F.S.±1%	F.S.±1%
最大許容圧力*1	30hPa	100hPa	500hPa	1500hPa
単位	Pa hPa mbar N/m²	hPa kPa mbar		
圧力接続口	ホースジョイント			
センサ	ピエゾ抵抗型半導体センサ			
操作温度	0℃〜 40℃			
保管温度	-20℃〜 60℃			
電源	単 3 アルカリ乾電池 ×2			
外形寸法	W64×H95×D28mm （突起部は除く）			
本体重量	145g（電池込み）			150g（電池込み）
付属品	単 3 アルカリ乾電池 ×2、異径コネクタ ×2、ホース（1m）×2			単 3 アルカリ乾電池 ×2

＊1：ホースは最大許容圧力以上の耐圧のものをご使用ください。
＊計測される範囲が各精度の範囲内である場合の、計測値は保証致しかねます。

本仕様は改良のため、予告無く変更することがあります。

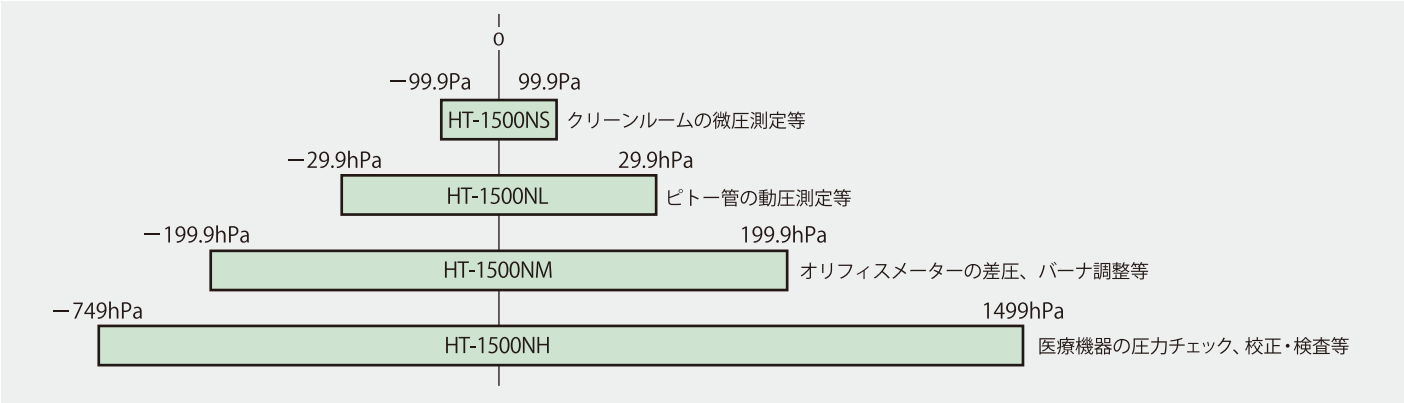

外形図

HT-1500NS / HT-1500NL / HT-1500NM

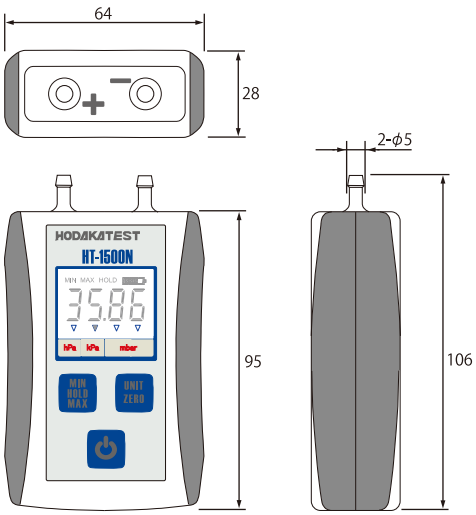

HT-1500NH

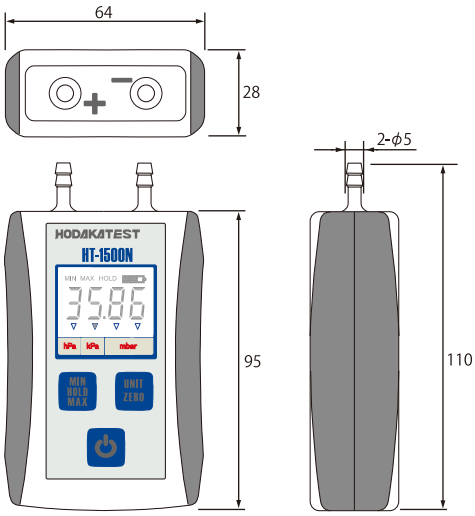

異径コネクタ

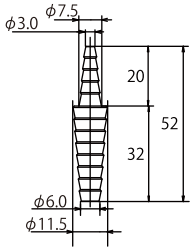

●HT-1500NS の単位表示は Pa、hPa、mbar、N/m² となります。

圧力切替器 HT-1100

デジタルマノメータと圧力切替器 HT-1100 を
組み合わせると、1 台で 5 ヶ所まで圧力を計測することができます。

HT-1100 の使用方法

1 下段ジョイントにデジタルマノメータをホースで接続します。

2 上段ジョイント 5 個を計測箇所へホースで接続します。

3 ロータリーノブを計測したい箇所の上段ジョイントに合わせて計測します。

4 ロータリーノブの白いラインを下段ジョイントへ合わせると、ゼロ校正が可能になります。

定価：20,000円（税込 22,000円）

外形図

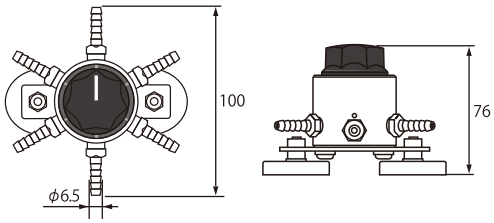

仕様

型式	HT-1100
接続口数	入口：5、出口：1（マノメータへ接続）
接続口仕様	ホースジョイント
切替方式	ロータリー式
最大許容圧力	750 h Pa
許容周囲温度	+5℃～ +40℃
重量	675 g

本仕様は改良のため、予告無く変更することがあります。

ガス検知器 HT-4300

本体
定価：98,000円
（税込 107,800円）

水素ガス用 定価：151,000円（税込 166,100円）	検知対象ガス / 範囲 H_2 / 0 ～ 20000ppm CH_4 / 0 ～ 22000 ppm C_3H_8 / 0 ～ 8500 ppm
都市ガス、プロパンガス用 定価：148,000円（税込 162,800円）	検知対象ガス / 範囲 CH_4 / 0 ～ 22000 ppm C_3H_8 / 0 ～ 8500 ppm
都市ガス用 定価：140,000円（税込 154,000円）	検知対象ガス / 範囲 CH_4 / 0 ～ 22000 ppm
一酸化炭素用 定価：164,000円（税込 180,400円）	検知対象ガス / 範囲 CO / 0 ～ 1000 ppm
蒸気用 定価：129,000円（税込 141,900円）	計測対象 / 範囲 結露 / 0 ～ 100

特長
■ワンタッチでセンサ交換が可能
■1.8 インチ TFT カラー液晶
■ユーザー設定可能なアラーム
　設定値を超えると音・バイブ・LED で警告
■電源はリチウムイオン電池。USB での充電が可能
■検知対象別に5タイプのセンサをラインナップ

仕様

製品型式		HT-4300
本体	ディスプレイ	1.8 インチ TFT カラー液晶
	外形寸法	（W×H×D）50 ×135 ×25 mm （突起部は除く）
	プローブ長	245 mm
	重量	約 230g
	電源	AC アダプタ（AC100-240V 50/60Hz DC5V 500mA） リチウムイオン充電電池 （最大で連続約 10 時間作動）

本仕様は改良のため、予告無く変更することがあります。

先端のセンサはワンタッチで差し替え可能

センサラインナップ（オプション）				
H_2、CH_4、C_3H_8	HT-4304	HC402	定価：53,000円（税込 58,300円）	
CH_4、C_3H_8	HT-4303	HC401	定価：50,000円（税込 55,000円）	
CH_4	HT-4302	HC400	定価：42,000円（税込 46,200円）	
CO	HT-4305	CO400	定価：66,000円（税込 72,600円）	
結露	HT-4306	RM400	定価：31,000円（税込 34,100円）	

スモークテスタ HT-1850

定価:32,000円(税込 35,200円)

バーナの燃焼時にスモークが多過ぎると、燃料過剰使用の原因になり、頻繁にサービスに出向かないといけません。ここでスモークテスタが活躍します。
燃焼排ガスを引き込んだ時にフィルターペーパーに付着したスモークと、スモークスケールを比較してスモーク度を特定します。
全てのバーナに使用でき、1分以内に正確なスモーク度を計測できます。
TÜV By RgG 243(ドイツ規格)を取得しており、世界標準として広く受け入れられ、長年にわたるバーナ業界での実績で、信頼を勝ち得ています。

■3つの簡単な作業ステップ

1. 本体にフィルターペーパーを差し込んで留め、サンプリング管を煙道に挿入し、ハンドルを10回前後させます。
2. サンプリング管を煙道から外し、フィルターペーパーを取除きます。
3. フィルターペーパーをスモークスケールの間に挟み、スモークスケールのサンプル色と、実際スモークで付けた色を比較します。一番近いサンプル色ナンバーが計測結果です。

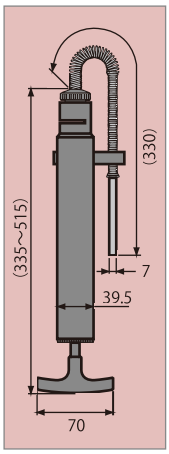

商品名		型番
スモークテスタ セット		HT-1850
セット内容品目	数量	型番
ポンプ本体(410g)	1	セット販売のみ
スペアフィルターペーパー	4×10	HT-1651
シリコンオイル	1	HT-1852
スモークスケール	1	HT-1853

スモークテスタ用
スペアフィルターペーパー **HT-1651**

■4本×10枚=40本入。
定価:1,000円(税込 1,100円)

ボイラ掃除剤
スートクリーン HT-4200/HT-4205

(1ℓ缶) (5ℓ缶)

ボイラのスス・硫黄分除去剤　濃縮タイプ

1ℓ缶 定価:8,000円(税込 8,800円)
5ℓ缶 定価:38,000円(税込 41,800円)

ボイラや熱交換器の汚れを落とす

■水洗式ではないので、汚水は発生しません。
■ススと硫黄分をビスケット状にして、掃除機で簡単に除去。
■徹底的な汚れ除去で、ボイラの熱吸収効率は飛躍的に向上。
■大手ボイラメーカー様に大好評。リピートオーダーも続々。

使用前　使用後

画期的な清掃剤
従来の水洗方式、ブラシ方式、苛性ソーダ溶液と異なる清掃剤です。

作業もラクラク
水で薄めてスプレーし、バーナを燃焼させるだけ。あとはビスケット状になってポロポロはがれます。

汚れを浮かして除去
成分は活性化マイナスイオン、非イオン化浮遊物、燐酸塩、炭酸塩など。この成分がスス・不燃性硫黄分と反応し、加熱工程を経て、金属表面から汚れを浮かして除去します。

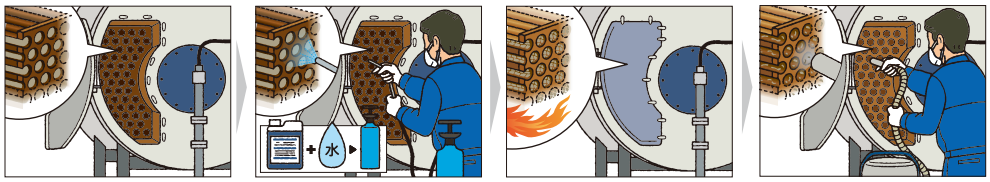

汚れが付着しています。

汚れに応じて水で10～20倍に薄めて、スプレーヤーでボイラの燃焼室や煙管内の壁にスプレーし、10～15分待ちます。

バーナを燃焼させます。

加熱後、スス・被覆硫黄分が崩れ落ちたものは電気掃除機等で吸い取り、完了です。

腐食や汚れの付着を防止
特殊成分が金属表面に残留してトリートメント膜を形成。腐食したり新たに汚れが付着するのを防止します。

36～72万kcal/hのボイラに対応
スートクリーン1本で36～72万kcal/hのボイラを清掃できます。

販売代理店

HODAKA
Saving energy

ホダカ株式会社

■ 本社
〒535-0031
大阪市旭区高殿1-6-17
TEL：06-6922-5503
FAX：06-6922-5895

■ HODAKA TOKYO（計測器事業部）
〒165-0026
東京都中野区新井2-28-3-103
TEL：03-5942-7140
FAX：03-5942-7141

https://www.hodaka-inc.co.jp/
E-mail：ht@hodaka-inc.co.jp

●カタログ記載内容は改良のため予告無く変更することがあります。

20250401_Vol.15_3,000